Oczep pali fundamentowych – Op1

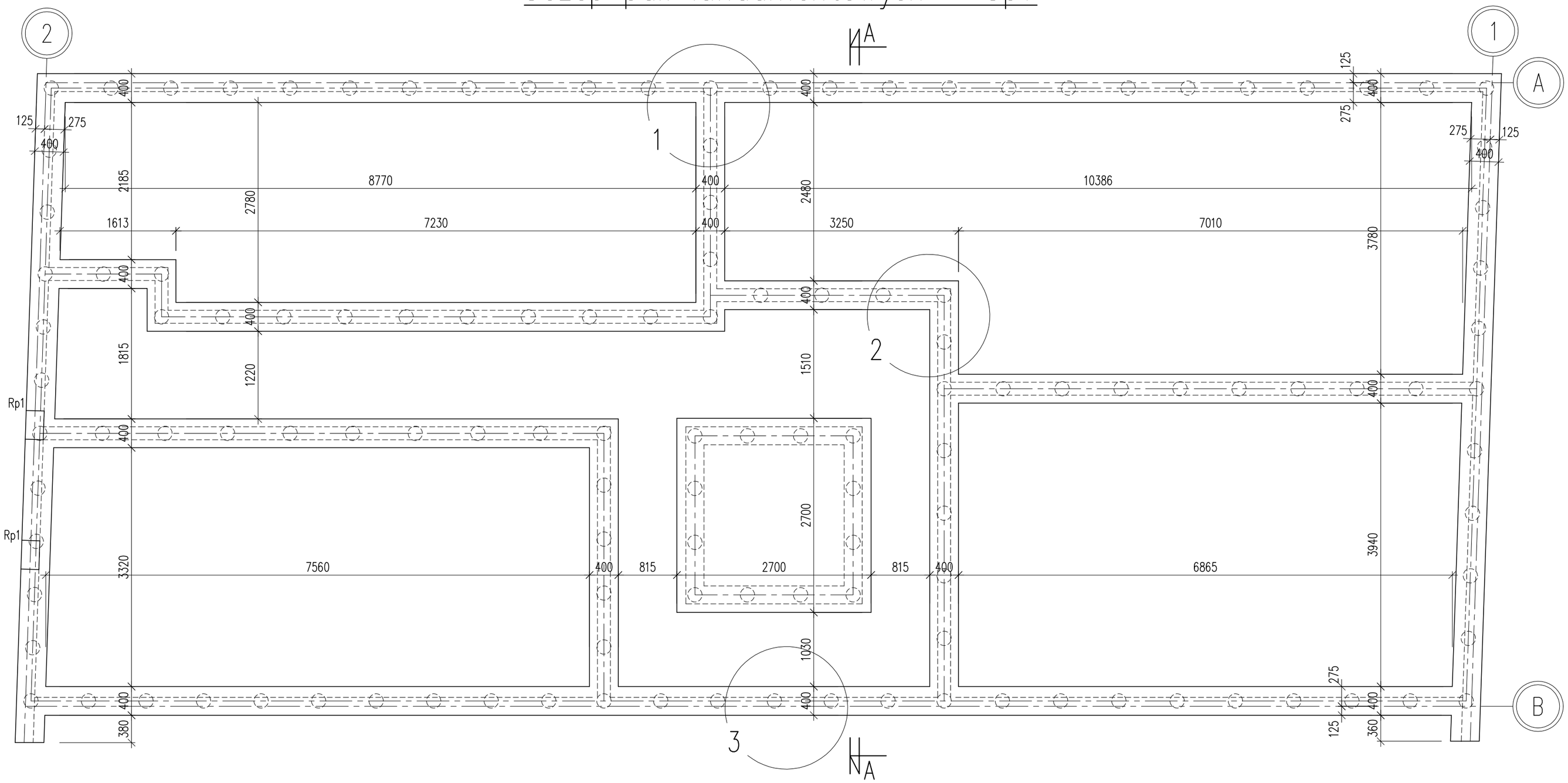

A–A

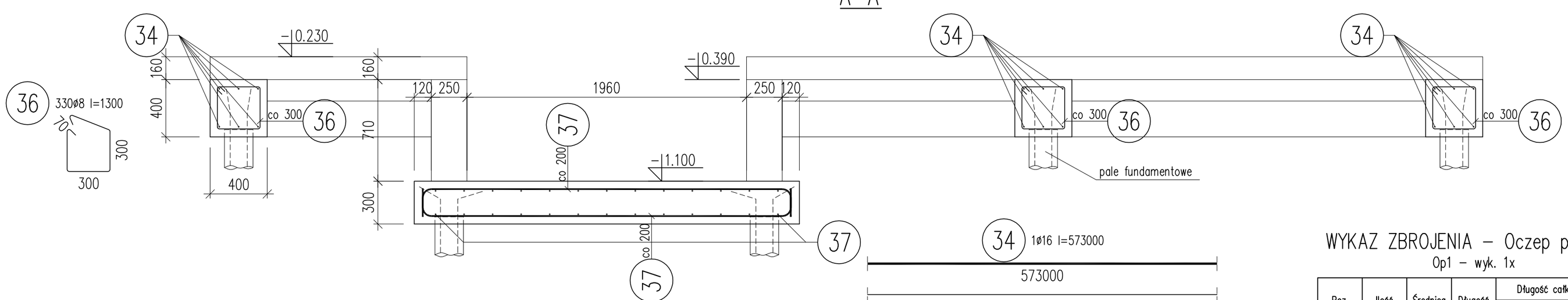

Detal 2

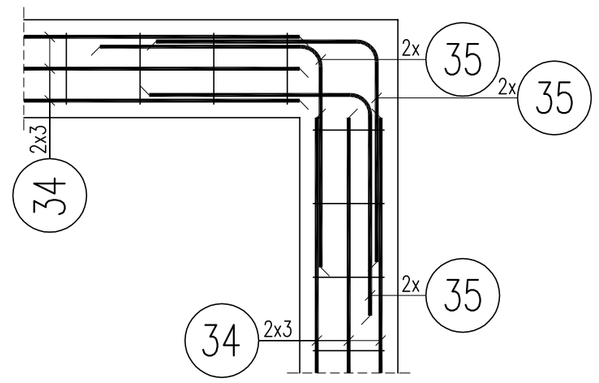

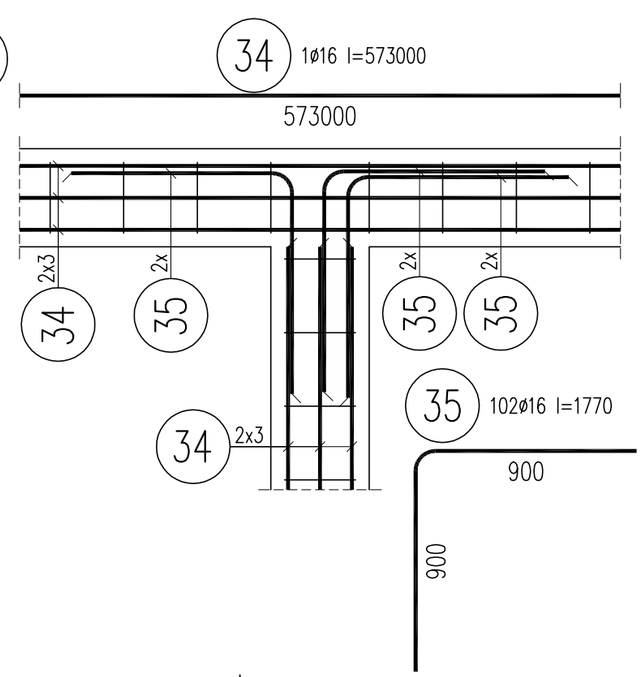

Detal 3

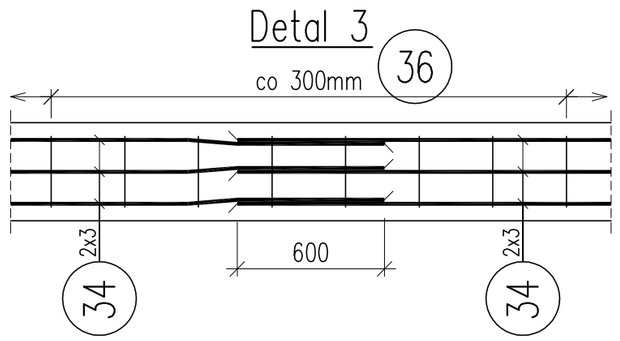

WYKAZ ZBROJENIA – Oczep pali Op1

Op1 – wyk. 1x

Poz.	Ilość	Średnica [mm]	Długość [mm]	Długość całkowita [m] ø8	ø12	ø16
34	1	16	573000			573.00
35	102	16	1770			180.54
36	330	8	1300	429.00		
37	52	12	2900		150.80	
Długość całkowita wg średnic			[m]	429.00	150.80	753.54
Masa jednostkowa pręta			[kg/m]	0.39	0.89	1.58
Masa prętów wg średnic			[kg]	169.28	133.88	1189.34
Masa prętów wg klas stali			[kg]	1492.5		
Masa całkowita dla 1 elementu			[kg]	1492		

Op1 – wyk. 1x 1492 [kg]

MATERIAŁY:
Beton: C25/30
Beton podkładowy: C12/15
Stal zbrojeniowa: B500SP (klasa ciągliwości C)
Otulina: 30mm, 50mm (pow. w kontakcie z gruntem)

MINIMALNE DŁUGOŚCI ZAKOTWIEŃ I ZAKŁADÓW:
Ø8 - 300mm
Ø12 - 450mm
Ø16 - 540mm

UWAGI:
1. W jednym przekroju łączyć nie więcej niż 50% prętów.
2. Wymiary elementów w [mm], rzędne poziomów w [m].

PROJEKTANT: ARCHIKS
Krzysztof Stefański Oświęcim ul. CHEMIKÓW 18/406
518 948 155, http://archiks.com.pl/ar@archiks.com

INWESTOR: **Gmina Paczków**
ul. Rynek 1
48-370 Paczków

INWESTYCJA:
BUDOWA KAMIENICY WRAZ Z INSTALACJĄ GAZOWĄ I Z INFRASTRUKTURĄ TOWARZYSZĄCĄ Z PRZEZNACZENIEM NA MIESZKANIA CHRONIONE
ul. Rynek 45, działka nr. 367/5, 367/24
nr. ewid.: 160707_4 Paczków-miasto, obręb: nr 0001

PROJEKTANT: **Wojciech Stawowski**	UPRAWNIENIA DO PROJ. B.O. W SPECJALN. **KONSTR.-BUD.**	NR: SLK/4002 PWOK/11	PODPIS:
SPRAWDZAJĄCY: **Marian Moszczyński**	UPRAWNIENIA DO PROJ. B.O. W SPECJALN. **KONSTR.-BUD.**	NR: 280/01 K-ce	PODPIS:
OPRACOWAŁ:	NR PROJEKTU:	BRANŻA: K	NR: K-1 REW.
SKALA: 1:50/1:25 FORMAT: A2 STADIUM: PW KREŚLIŁ: WS	DATA: 11. 2021		
TYTUŁ RYSUNKU: Oczep pali fundamentowych Op1		NR STRONY:	