NAZWA INWESTYCJI, ADRES, NUMERY EWIDENCYJNE DZIAŁEK:

UTWARDZENIE TERENU W CELU WYDZIELENIA ŚCIEŻKI EDUKACYJNEJ, BUDOWA POMOSTÓW REKREACYJNYCH, OBIEKTÓW MAŁEJ ARCHITEKTURY ORAZ WYMIANA OGRODZENIA W RAMACH PROJEKTU „OCHRONA RÓŻNORODNOŚCI BIOLOGICZNEJ W PACZKOWIE POPRZEZ ZAGOSPODAROWANIE STAWU PRZY ULICY KLONOWEJ".

LOKALIZACJA: DZIAŁKA NR 1173, OBRĘB PACZKÓW,
JEDNOSTKA EWIDENCYJNA: PACZKÓW-MIASTO

NAZWA INWESTORA:

GMINA PACZKÓW
Ul. Rynek 1, 48-370 Paczków

STADIUM:

PROJEKT WYKONAWCZY
POMOSTÓW EDUKACYJNYCH I POMOSTÓW WĘDKARSKICH
ORAZ MAŁA ARCHITEKTURA

NAZWA I ADRES JEDNOSTKI PROJEKTOWEJ:

PAVO PROJEKT Sp. z o.o.
ul. Fabryczna 16 H, 53-609 Wrocław
e-mail.: biuro@pavoprojekt.pl, tel.: 692 489 075

OPRACOWANIE:

KONSTRUKCJA:
mgr inż. **Grzegorz Gorczyński**
UPRAWNIENIA BUDOWLANE W SPECJALNOŚCI KONSTRUKCYJNEJ NR **6/DOŚ/13**

PODPIS/PIECZĘĆ:

mgr inż. Grzegorz Gorczyński
uprawnienia budowlane do projektowania
bez ograniczeń w specjalności konstrukcyjno-budowlanej
nr ewid. 6/DOŚ/13
tel. +48 669 990 151

Fundusze Europejskie Program Regionalny
OPOLSKIE
Unia Europejska Europejski Fundusz Rozwoju Regionalnego

Tytuł projektu: Ochrona różnorodności biologicznej w Paczkowie poprzez zagospodarowanie stawu przy ul. Klonowej. Nr umowy o dofinansowanie: RPOP.05.01.00-16-0010/16-00

KWIECIEŃ 2018 R.

Spis treści

1 POMOST WĘDKARSKI 3

1.1 PALA STALOWE 3

1.2 PRZYCZÓŁKI I GURT BETONOWY 3

1.3 DŹWIGARY POPRZECZNE 3

1.4 LEGARY PODŁUŻNE I SŁUPKI BARIEREK 3

1.5 BARIERKA 3

1.6 DESKI POMOSTOWE 4

2 POMOST EDUKACYJNY 4

2.1 PALA STALOWE 4

2.2 DŹWIGARY POPRZECZNE 4

2.3 LEGARY PODŁUŻNE I SŁUPKI BARIEREK 4

2.4 BARIERKA 4

2.5 DESKI POMOSTOWE 5

3 Mała architektura 5

4 ZABEZPIECZENIE KONSTRUKCJI 6

5 ZAŁĄCZNIKI 7

6 SPIS RYSUNKÓW 11

POMOST WĘDKARSKI : .....

PW_K_01 RZUT PALI .....

PW_K_02 DETALE SIODEŁKA .....

PW_K_03 DŹWIGAR DREWNIANY .....

PW_K_04 LEGARY I SŁUPKI POMOSTU .....

PW_K_05 RZUT POMOSTU .....

POMOST EDUKACYJNY : .....

PE_K_01 RZUT PALI I PRZYCZÓŁKA ŻELBETOWEGO .....

PE_K_02 ZBROJENIE PRZYCZÓŁKA ŻELBETOWEGO .....

PE_K_03 DETALE SIODEŁKA .....

PE_K_04 DŹWIGAR DREWNIANY .....

PE_K_05 LEGARY I SŁUPKI POMOSTU .....

PE_K_06 RZUT POMOSTU .....

1 POMOST WEDKARSKI

1.1 PALA STALOWE

Zaprojektowano wbijane pale stalowe ocynkowane średnicy 219,1 o gr. ścianki 8mm ze stali S235JR. Rozstaw osiowy pali wg części rysunkowej. Po wykonaniu palowania należy wypełnić rury betonem C16/20 oraz zamontować siodełko stalowe ocynkowane w głowicy pala podczas betonowania wg rys. PW-K-02. U podstawy pala przed wbijaniem należy wytworzyć korek np. drewniany. Zagłębienie pala w gruncie wynosi min. 4,0 m.

Pale należy obsypać tłuczniem (dogęszczenie podstawy pala) w celu wyeliminowania wypłukania gruntu wokół pala.

1.2 PRZYCZÓŁKI I GURT BETONOWY

Zaprojektowano na końcach pomostów przyczółki żelbetowe zbrojone prętami #12 ze stali RB500W i betonu C25/30 W8 F150. Przyczółki wylane pomiędzy palami stalowymi.

1.3 DŹWIGARY POPRZECZNE

Zaprojektowano dźwigary poprzeczne Dw-1 o wymiarach 20 x 25cm (s x h) z drewna klasy D30. Dźwigary poprzeczne montować na warstwie papy w siodełkach stalowych ocynkowanych po osiągnięciu 75% wytrzymałości betonu w palu wg rys. PW-K-03.

1.4 LEGARY PODŁUŻNE I SŁUPKI BARIEREK

Zaprojektowano legary podłużne o wymiarach 14 x 14cm (s x h) z drewna klasy D30 o różnej długości wy rys. PW-K-04. Legary układać na dźwigarach poprzecznych i połączyć śrubą M16 kl. 8.8.. Legary przy słupkach barierki oraz podwójne legary łączyć z dźwigarem poprzecznym śrubą M16 kl.8.8 wg rys. PW-K-04 Zaprojektowano słupki barierek o wymiarach 12 x 12cm.

1.5 BARIERKA

Zaprojektowano barierkę z elementów poziomych o wymiarach 6 x 6m (s x h) oraz górna deska barierki 12x10cm (sxh). Elementy barierki łączyć na połączenia ciesielskie i łączniki stalowe.

1.6 DESKI POMOSTOWE

Zaprojektowano deski pomostowe o gr. 6 cm i szer. 14 cm z drewna klasy D30 mocowane do legarów podłużnych wkrętami ϕ5x100mm.

2 POMOST EDUKACYJNY

2.1 PALA STALOWE

Zaprojektowano wbijane pale stalowe ocynkowane średnicy 244,5 o gr. ścianki 8mm ze stali S235JR. Rozstaw osiowy pali wg części rysunkowej. Po wykonaniu palowania należy wypełnić rury betonem C16/20 oraz zamontować siodełko stalowe ocynkowane w głowicy pala podczas betonowania wg rys PE-K-03. U podstawy pala przed wbijaniem należy wytworzyć korek np. drewniany. Zagłębienie pala w gruncie wynosi min. 4,0 m.

Pale należy obsypać tłuczniem (dogęszczenie podstawy pala) w celu wyeliminowania wypłukania gruntu wokół pala.

2.2 DŹWIGARY POPRZECZNE

Zaprojektowano dźwigary poprzeczne Dd-... o wymiarach 18 x18cm (s x h) z drewna klasy D30. Dźwigary poprzeczne montować na warstwie papy w siodełkach stalowych ocynkowanych po osiągnięciu 75% wytrzymałości betonu w palu wg rys. PE-K-04.

2.3 LEGARY PODŁUŻNE I SŁUPKI BARIEREK

Zaprojektowano legary podłużne o wymiarach 14 x 14cm (s x h) z drewna klasy D30 różnej długości wy rys. PE-K-05. Legary układać na dźwigarach poprzecznych i połączyć śrubą M16 kl. 8.8. Legary przy słupkach barierki oraz podówjne legary łączyć z dźwigarem poprzecznym śrubą M16 kl.8.8 wg detali na rys. PE-K-05. Zaprojektowano słupki barierek o wymiarach 12 x 12cm.

2.4 BARIERKA

Zaprojektowano barierkę z elementów poziomych o wymiarach 6 x 6m (s x h) oraz górna deska barierki 12x10cm (sxh). Elementy barierki łączyć na połączenia ciesielskie i łączniki stalowe.

2.5 *DESKI POMOSTOWE*

Zaprojektowano deski pomostowe o gr. 6 cm i szer. 14 cm z drewna klasy D30 mocowane do legarów podłużnych wkrętami ϕ5x100mm.

3 MAŁA ARCHITEKTURA

Zaprojektowano fundamenty betonowe zbrojone prętami #10 w rozstawie 15cm w formie kosza zbrojeniowego obwodowego w poziomie min. -100cm poniżej poziomu terenu z betonu C25/30 W8 F50 .

Polaczenie fundamentów z elementami drewnianymi przy ławostołach i informacyjnej tablicy informacyjnej wykonać poprzez elementy stalowe - wsporniki dla słupów. Słupy drewniane połączone nad poziomem terenu. Każdy słup tablicy informacyjnej łączyć na dwa kątowniki stalowe L100x100x10 ze stali S235JR zabetonowane 50cm w stopie betonowej z betonu C25/30 W8 F50. Połączenie słupa tablicy z kątownikiem - 3xM12 kl.8.8.

4 ZABEZPIECZENIE KONSTRUKCJI

- Elementy stalowe pale: należy wykonać przez zabezpieczenie antykorozyjne w postaci metalizacji ogniowej cynkiem lub malowanie o grubości 150μm oraz naniesienie powłoki malarskiej o grubości 150μm zgodnie z wymogami normy PN-EN ISO 1461:2009. Kolor farby antykorozyjnej dobrany do barwy impregnatu drewna Minimalna łączna grubość powłok nie powinna być mniejsza niż 300μm,

- Elementy drewniane: trzecia klasa zabezpieczenia (elementy użytkowane na zewnątrz bez kontaktu z gruntem): impregnaty oleiste stosowane metodą impregnacji powierzchniowej preparatami oleistymi przez kąpiel (na etapie wykonania warsztatowego). Ostatnią warstwę impregnatu należy nałożyć powierzchniowo poprzez spryskiwanie lub malowanie po zakończeniu wszystkich prac montażowych. Kolor impregnatu ciemny orzech lub brąz. Impregnat stosowany do zabezpieczenia konstrukcji mola musi być dopuszczony do kontaktu zabezpieczanej powierzchni z ludźmi i nie może powodować odbarwień w kontakcie z ludzką skórą śruby, łączniki systemowe: ze stali nierdzewnej, nie wymagają dodatkowego zabezpieczenia antykorozyjnego.

Wszystkie materiały zastosowane do realizacji powinny posiadać certyfikat lub aprobatę techniczną a urządzenia certyfikat na znak bezpieczeństwa.

Opracował : mgr inż. Grzegorz Gorczyński

mgr inż. Grzegorz Gorczyński
uprawnienia budowlane do projektowania
bez ograniczeń w specjalności konstrukcyjno-budowlanej
nr ewid. 6/DOŚ/13
tel. +48 669 990 151

5 ZAŁACZNIKI

Decyzje o nadaniu uprawnień projektowych projektanta.

Zaświadczenia projektanta o wpisie do Okręgowej Izby Inżynierów Budownictwa

DOLNOŚLĄSKA
OKRĘGOWA
I Z B A
INŻYNIERÓW
BUDOWNICTWA

OKRĘGOWA KOMISJA KWALIFIKACYJNA

OKK.7131-160/2013/13

Wrocław, dnia 11 czerwca 2013 r.

DECYZJA

Na podstawie art. 24 ust. 1 pkt 2 ustawy z dnia 15 grudnia 2000r. o samorządach zawodowych architektów, inżynierów budownictwa oraz urbanistów *(Dz.U. z 2001r. Nr 5, poz. 42, z późn. zm.)*, art.12 ust. 3, art. 13 ust. 1 pkt 1 i ust. 2, art. 14 ust. 1 pkt 2 ustawy z dnia 7 lipca 1994r. Prawo budowlane *(Dz.U. z 2010r. Nr 243, poz. 1623, z późn. zm.)* i § 11 ust 1 pkt 1 rozporządzenia Ministra Transportu i Budownictwa z dnia 28 kwietnia 2006r. w sprawie samodzielnych funkcji technicznych w budownictwie *(Dz.U. Nr 83, poz. 578, z późn. zm.)*, po ustaleniu, że zostały spełnione warunki w zakresie przygotowania zawodowego oraz po złożeniu egzaminu na uprawnienia budowlane z wynikiem pozytywnym

Pan Grzegorz Artur Gorczyński

magister inżynier z kierunku budownictwo
urodzony dnia 25 maja 1980 r. w Świdnicy

otrzymuje

UPRAWNIENIA BUDOWLANE
numer ewidencyjny 6/DOŚ/13

w specjalności konstrukcyjno-budowlanej
do projektowania bez ograniczeń

Pan Grzegorz Artur Gorczyński jest uprawniony:
W specjalności **konstrukcyjno-budowlanej** - na podstawie art. 12 ust. 1 pkt 1 i art. 13 ust. 4 ustawy Prawo budowlane w związku z § 17 ust. 1 pkt 1 rozporządzenia Ministra Transportu i Budownictwa z dnia 28 kwietnia 2006r. w sprawie samodzielnych funkcji technicznych w budownictwie - do:
- projektowania obiektu budowlanego w zakresie sporządzania projektu architektoniczno-budowlanego w odniesieniu do konstrukcji obiektu,
- sprawdzania projektów budowlanych i sprawowania nadzoru autorskiego,
- sprawowania kontroli technicznej utrzymania obiektów budowlanych

bez ograniczeń w zakresie w/w specjalności.

Na podstawie § 15 w/w rozporządzenia Ministra Transportu i Budownictwa z dnia 28 kwietnia 2006r. w sprawie samodzielnych funkcji technicznych w budownictwie - uprawnienia niniejsze uprawniają do sporządzania projektów zagospodarowania działki lub terenu w zakresie specjalności konstrukcyjno-budowlanej.

UZASADNIENIE

Okręgowa Komisja Kwalifikacyjna Dolnośląskiej Okręgowej Izby Inżynierów Budownictwa we Wrocławiu na podstawie protokołów z postępowania kwalifikacyjnego oraz z przeprowadzonego egzaminu stwierdza, że Pan Grzegorz Artur Gorczyński posiada wymagane prawem: wykształcenie i praktykę zawodową oraz uzyskał pozytywny wynik egzaminu - konieczne do uzyskania uprawnień budowlanych w specjalności konstrukcyjno-budowlanej do projektowania bez ograniczeń.

Pouczenie:

1. Zgodnie z art. 12 ust. 7 w/w ustawy Prawo budowlane – podstawę do wykonywania samodzielnych funkcji technicznych w budownictwie stanowi wpis, w drodze decyzji, do centralnego rejestru Głównego Inspektora Nadzoru Budowlanego oraz wpis na listę członków właściwej izby samorządu zawodowego, potwierdzony zaświadczeniem wydanym przez tę izbę, z określonym w nim terminem ważności.
2. Od niniejszej decyzji służy odwołanie do Krajowej Komisji Kwalifikacyjnej Polskiej Izby Inżynierów Budownictwa w Warszawie, za pośrednictwem Okręgowej Komisji Kwalifikacyjnej DOIIB we Wrocławiu w terminie 14 dni od dnia jej doręczenia.

Otrzymują:
1. Pan Grzegorz Artur Gorczyński
   Ul. Murarska 25/27/6
   54-125 Wrocław
2. Okręgowa Rada Izby
3. Główny Inspektor
   Nadzoru Budowlanego
4. a/a

Skład orzekający OKK

DOLNOŚLĄSKA OKRĘGOWA IZBA INŻYNIERÓW BUDOWNICTWA

Prof. dr inż. Kazimierz Czapliński
Przewodniczący Okręgowej Komisji Kwalifikacyjnej

1. prof. dr inż. Kazimierz Czapliński
2. dr inż. Zofia Zwierzchowska
3. mgr inż. Małgorzata Mikołajewska-Janiaczyk

POLSKA
IZBA
INŻYNIERÓW
BUDOWNICTWA

Zaświadczenie

o numerze weryfikacyjnym:

DOŚ-MVK-YAP-6WT *

Pan Grzegorz Artur Gorczyński o numerze ewidencyjnym DOŚ/BO/0380/13
adres zamieszkania ul. Murarska 25/27/6, 54-135 Wrocław
jest członkiem Dolnośląskiej Okręgowej Izby Inżynierów Budownictwa i posiada wymagane ubezpieczenie od odpowiedzialności cywilnej.
Niniejsze zaświadczenie jest ważne od 2018-03-01 do 2018-08-31.

Zaświadczenie zostało wygenerowane elektronicznie i opatrzone bezpiecznym podpisem elektronicznym weryfikowanym przy pomocy ważnego kwalifikowanego certyfikatu w dniu 2018-03-27 roku przez:

Eugeniusz Hotała, Przewodniczący Rady Dolnośląskiej Okręgowej Izby Inżynierów Budownictwa.

(Zgodnie art. 5 ust 2 ustawy z dnia 18 września 2001 r. o podpisie elektronicznym (Dz. U. 2001 Nr 130 poz. 1450) dane w postaci elektronicznej opatrzone bezpiecznym podpisem elektronicznym weryfikowanym przy pomocy ważnego kwalifikowanego certyfikatu są równoważne pod względem skutków prawnych dokumentom opatrzonym podpisami własnoręcznymi.)

* Weryfikację poprawności danych w niniejszym zaświadczeniu można sprawdzić za pomocą numeru weryfikacyjnego zaświadczenia na stronie Polskiej Izby Inżynierów Budownictwa www.piib.org.pl lub kontaktując się z biurem właściwej Okręgowej Izby Inżynierów Budownictwa.

6 SPIS RYSUNKÓW

POMOST WĘDKARSKI :

PW_K_01 RZUT PALI

PW_K_02 DETALE SIODEŁKA

PW_K_03 DŹWIGAR DREWNIANY

PW_K_04 LEGARY I SŁUPKI POMOSTU

PW_K_05 RZUT POMOSTU

POMOST EDUKACYJNY :

PE_K_01 RZUT PALI I PRZYCZÓŁKA ŻELBETOWEGO

PE_K_02 ZBROJENIE PRZYCZÓŁKA ŻELBETOWEGO

PE_K_03 DETALE SIODEŁKA

PE_K_04 DŹWIGAR DREWNIANY

PE_K_05 LEGARY I SŁUPKI POMOSTU

PE_K_06 RZUT POMOSTU

POMOST WĘDKARKI						INWESTOR GMINA PACZKÓW GMINA PACZKÓW					
ZESTAWIENIE ELEMENTÓW DREWNIANYCH - POMOST WĘDKARSKI											
Poz.	Sztuk					Długość bez naddatku	ILOŚĆ POMOSTÓW	Materiał	Obj sztuki	Dł. całk.	Obj. całk.	Obj. całk. pomosty sz. 5
						mm			m3	m	m3	m3
Dźwigar												
Dw-1	3	200	x	250		4 540			0,245	14,670	0,734	3,668
Legar												
B-5	4	140	x	140		3 100			0,068	13,800	0,270	1,352
B-6	2	140	x	140		3 100			0,068	6,900	0,135	0,676
B-7	1	140	x	140		2 600	5		0,058	2,950	0,058	0,289
Słupek barierek									0,000			
SB-6	8	120	x	120		1 200			0,022	12,400	0,179	0,893
SB-7	3	120	x	100		1 200			0,019	4,650	0,056	0,279
Odkosy									0,000			
OB.-3	6	120	x	120		1 000		D30	0,019	8,100	0,117	0,583
OB.-4	2	120	x	120		1 100			0,021	2,900	0,042	0,209
Deska barierki									0,000			
DB-5	2	120	x	100		2 500			0,034	5,700	0,068	0,342
DB-6	2	120	x	100		840			0,014	2,380	0,029	0,143
DB-7	1	120	x	100		1 550			0,023	1,900	0,023	0,114
Usztywnienie									0,000			
U-3	6	120	x	100		725			0,013	6,450	0,077	0,387
U-4	6	120	x	100		485			0,010	5,010	0,060	0,301
	OBJĘTOŚĆ										1,847	9,235

UWAGA : 1. DO DŁUGOŚCI DODANO NADDATEK 30cm
2. ZESTAWIENIE NIE ZAWIERA BARIEREK POZIOMYCH 6x6cm
3. ZESTAWIENIE NIE ZAWIERA DESEK POMOSTOWYCH

PRZED ZAMÓWIENIEM MATERIAŁU SPRAWDZIĆ WYMIARY I DŁUGOŚCI

POMOST EDUKACYJNY						INWESTOR GMINA PACZKÓW GMINA PACZKÓW						
ZESTAWIENIE ELEMENTÓW DREWNIANYCH - POMOST EDUKACYJNY												
Poz.	Sztuk					Długość bez naddatku	ILOŚĆ POMOSTÓW	Materiał	Obj sztuki	Dł. całk.	Obj. całk.	Obj. całk. pomosty sz. 5
						mm			m3	m	m3	m3
Dźwigar												
Dd-1	1	180	x	180		2 730			0,100	3,080	0,100	0,299
Dd-2	1	180	x	180		2 730			0,100	3,080	0,100	0,299
Dd-3	1	180	x	180		6 040			0,207	6,390	0,207	0,621
Dd-4	1	180	x	180		6 040			0,207	6,390	0,207	0,621
Legar												
B-1	4	140	x	140		7 200			0,148	30,200	0,592	1,776
B-2	1	140	x	140		6 790			0,140	7,140	0,140	0,420
B-3	4	140	x	140		3 030			0,066	13,520	0,265	0,795
B-4	4	140	x	140		2 210	3		0,050	10,240	0,201	0,602
Słupek barierek										0,000		
SB-1	4	120	x	120		1 200			0,022	6,200	0,089	0,268
SB-2	4	120	x	120		1 400			0,025	7,000	0,101	0,302
SB-3	4	120	x	120		1 200			0,022	6,200	0,089	0,268
SB-4	6	120	x	120		1 400		D30	0,025	10,500	0,151	0,454
SB-5	2	120	x	120		1 200			0,022	3,100	0,045	0,134
Odkosy										0,000		
OB.-1	8	120	x	120		1 000			0,019	10,800	0,156	0,467
OB.-2	6	120	x	120		1 100			0,021	8,700	0,125	0,376
Deska barierki										0,000		
DB-1	2	120	x	100		4 900			0,063	10,500	0,126	0,378
DB-2	2	120	x	100		2 000			0,028	4,700	0,056	0,169
DB-3	2	120	x	100		2 000			0,028	4,700	0,056	0,169
DB-4	1	120	x	100		4 900			0,063	5,250	0,063	0,189
Usztywnienie										0,000		
U-1	10	120	x	100		400			0,009	7,500	0,090	0,270
U-2	8	120	x	100		430			0,009	6,240	0,075	0,225
	OBJĘTOŚĆ										3,034	9,102

UWAGA : 1. DO DŁUGOŚCI DODANO NADDATEK 30cm
2. ZESTAWIENIE NIE ZAWIERA BARIEREK POZIOMYCH 6x6cm
3. ZESTAWIENIE NIE ZAWIERA DESEK POMOSTOWYCH

PRZED ZAMÓWIENIEM MATERIAŁU SPRAWDZIĆ WYMIARY I DŁUGOŚCI

POMOST WĘDKARSKI

RZUT PALI

SKALA: 1:50

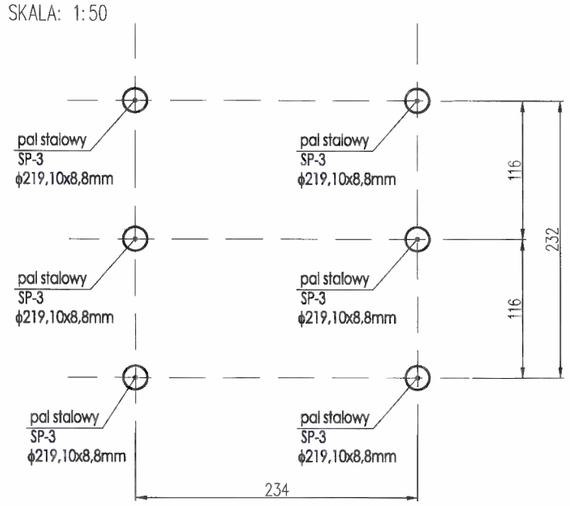

UWAGA:
1. Pal rurowy stalowy SP-3 wbić na głebokość min. 4m
2. Pal rurowy stalowy SP-3 wystawić min. 0,30m nad lustrem wody - górny poziom wbitego pala ok. 234,95m n. p. m.
3. Poziom pala sprawdzić w terenie , dopasować do projektowanych ścieżek.
4. Pale stalowe wypełnić na całej długości betonem C16/20
5. W głowicey pala zamontować siodełko zaraz po zalaniu pala mieszanką betonową

FUNDAMENT PALOWY		
Przekrój pala stalowego	Rura stalowa śr. 219,5x8,8	[mm]
Długość całkowita L_c	około 6,5	[m]
Ilość pali dla jednego pomostu	6	[szt.]
CHARAKTERYSTYCZNE RZĘDNE [m n.p.m.]		
Rzędna głowicy pala stalowego	234,95	m n.p.m.
Rzędna spodu pala	około 228,45	m n.p.m.
CHARAKTERYSTYKA MATERIAŁÓW		
Pal stalowy	S235JR	
Beton wypełnienia pala	C16/20	

STAL KONSTRUKCYJNA - pal stalowy : S235JR

BETON WYPEŁNIENIA PALA : C16/20

POWŁOKI

1. Agresywność środowiska: C4 wg PN-EN ISO 12944-2.
2. Projektowana trwałość powłok malarkich H=15 lat.
3. Stopień przygotowania powierzchni Sa2$\frac{1}{2}$.

UWAGI OGÓLNE

1. Budowę realizować w oparciu o projekty wszystkich branż.
2. Wszystkie wymiary i rzędne sprawdzić na budowie. Ewentualne rozbieżności i ich konsekwencje wykonawcze wymagają rozwiązania po konsultacji z projektantem.

NAZWA INWESTYCJI:	UTWARDZENIE TERENU W CELU WYDZIELENIA ŚCIEŻKI EDUKACYJNEJ, BUDOWA POMOSTÓW REKREACYJNYCH, OBIEKTÓW MAŁEJ ARCHITEKTURY ORAZ WYMIANA OGRODZENIA W RAMACH PROJEKTU: „OCHRONA RÓŻNORODNOŚCI BIOLOGICZNEJ W PACZKOWIE POPRZEZ ZAGOSPODAROWANIE STAWU PRZY ULICY KLONOWEJ".			JEDNOSTKA PROJEKTOWA:	PAVO PROJEKT Sp. z o.o., ul. Fabryczna 16 H, 53-609 Wrocław	TEMAT:	POMOST WĘDKARSKI RZUT PALI
LOKALIZACJA:	DZIAŁKA NR 1173, OBRĘB PACZKÓW, JEDNOSTKA EWIDENCYJNA: PACZKÓW MIASTO	STADIUM: PW	SKALA 1:50 / DATA: 04.2018r.	PROJEKTANT KONSTRUKCJI:	MGR INŻ. GRZEGORZ GORCZYŃSKI NR UPR. 6/DOŚ/13	PODPIS:	NR RYS.: PW-K-01
INWESTOR:	GMINA PACZKÓW, UL. RYNEK 1, PACZKÓW	BRANŻA: KONSTRUKCJA					

DETAL SIODEŁKA
MOCOWANEGO W POZIOMIE GŁOWICY PALA

SKALA 1:10

SZT. 6 - dla jednego pomostu

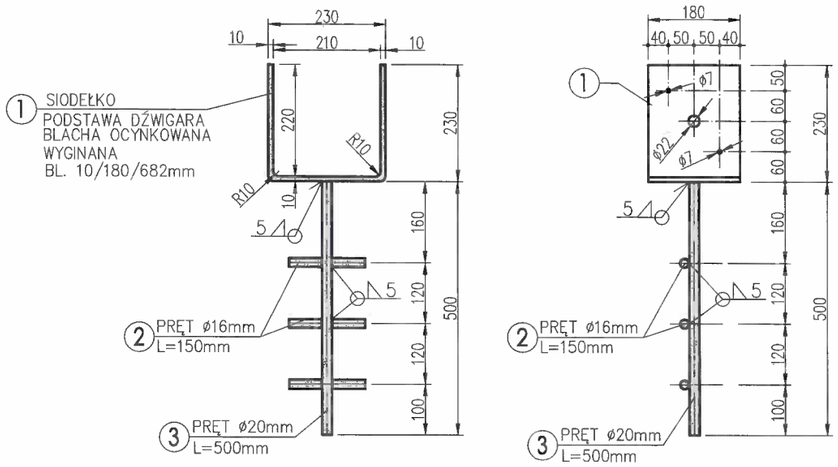

			Nazwa: **POMOST WĘDKARSKI SIODEŁKO**					
Poz.	Sztuk	Oznaczenie	Długość (Gr. BL) mm	Materiał	Ciężar 1 metr kg/m	Ciężar sztuki kg	Ciężar całości kg	Uwagi
1	6	BL 200 x 682	10	S235JR		10,71	64,24	
2	18	PRĘT śr. 16mm	150	S235JR	1,58	0,24	4,27	
3	6	PRĘT śr. 20mm	500	St3S	2,47	1,24	7,41	
	CIĘŻAR CAŁKOWITY DLA		**22,00 szt.**			**kg**	**76**	kg

ZESTAWIENIE DLA 1 POMOSTU	**76**	**kg**
ILOŚĆ POMOSTÓW x szt.	6	
CAŁKOWITE ZESTAWIENIE STALI	**455,522**	**kg**

Uwagi:
1. Rysunki rozpatrywać łącznie z opisem technicznym.
2. Wymiary podano w mm .
3. Opis elementów, np.16x20 odpowiada opisowi szer. x wys. opisywanego elementu

STAL KONSTRUKCYJNA OCYNKOWANA: S235JR

DETAL MOCOWANIA
SIODELKA W POZIOMIE GŁOWICY PALA

SKALA 1:10

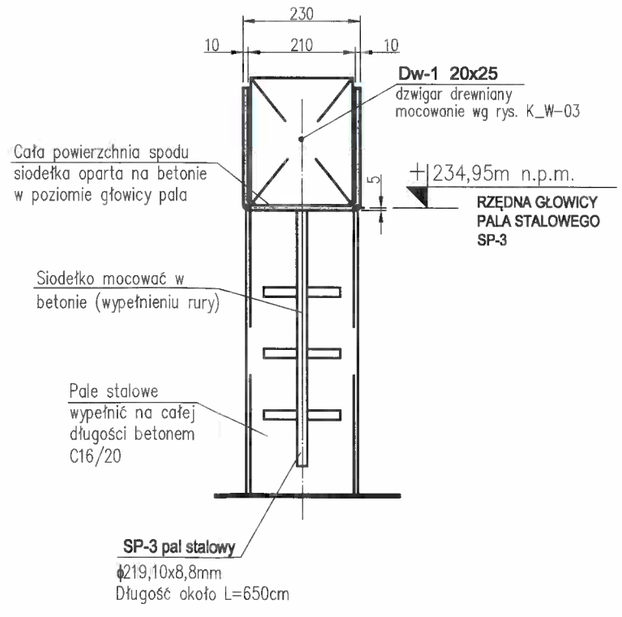

WIDOK "A"

SKALA 1:10

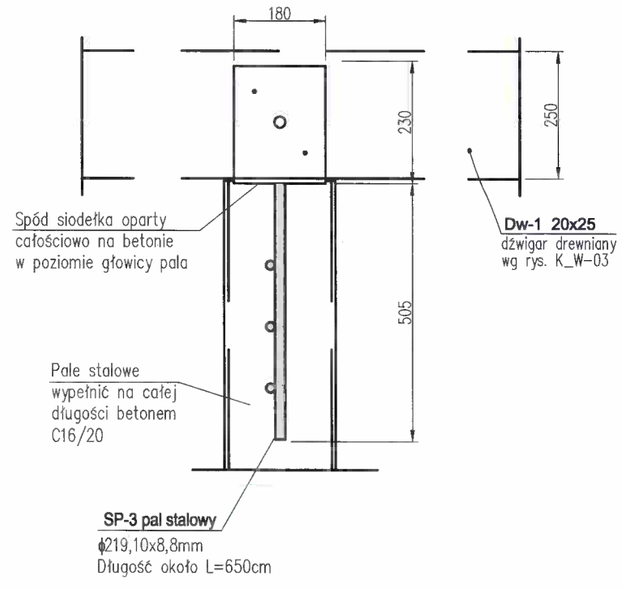

NAZWA INWESTYCJI: UTWARDZENIE TERENU W CELU WYDZIELENIA ŚCIEŻKI EDUKACYJNEJ, BUDOWA POMOSTÓW REKREACYJNYCH, OBIEKTÓW MAŁEJ ARCHITEKTURY ORAZ WYMIANA OGRODZENIA W RAMACH PROJEKTU: „OCHRONA RÓŻNORODNOŚCI BIOLOGICZNEJ W PACZKOWIE POPRZEZ ZAGOSPODAROWANIE STAWU PRZY ULICY KLONOWEJ".				JEDNOSTKA PROJEKTOWA: PAVO PROJEKT Sp. z o.o., ul. Fabryczna 16 H, 53-609 Wrocław	TEMAT: **POMOST WĘDKARSKI DETALE SIODEŁKA**
LOKALIZACJA: DZIAŁKA NR 1173, OBRĘB PACZKÓW, JEDNOSTKA EWIDENCYJNA: PACZKÓW MIASTO	STADIUM: PW	SKALA 1:50	DATA: 04.2018r.	PROJEKTANT KONSTRUKCJI: MGR INŻ. GRZEGORZ GORCZYŃSKI NR UPR. 6/DOŚ/13	PODPIS:
INWESTOR: GMINA PACZKÓW, UL. RYNEK 1, PACZKÓW	BRANŻA: KONSTRUKCJA				NR RYS.: PW-K-02

POMOST WĘDKARSKI

RZUT POZIOMY DZWIGARÓW

SKALA: 1:50

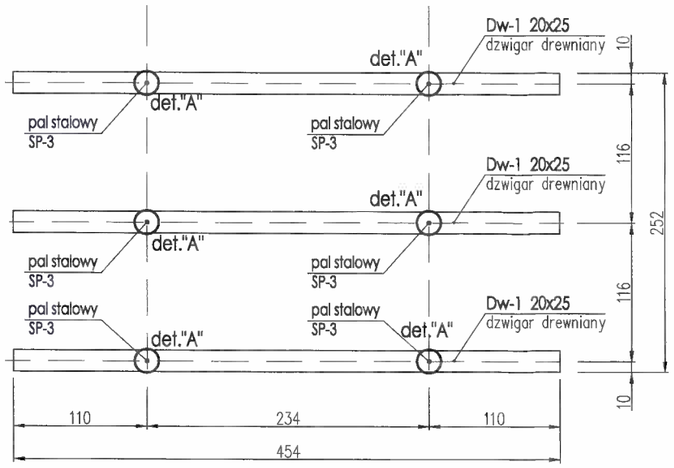

DETAL "A"

MOCOWANIA DZWIGARA

W SIODEŁKU W POZIOMIE GŁOWICY PALA

SKALA 1:20

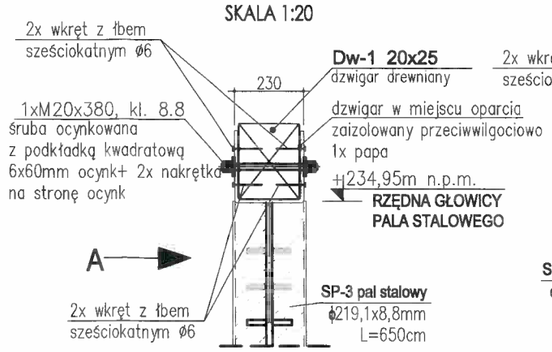

WIDOK "A"

SKALA 1:20

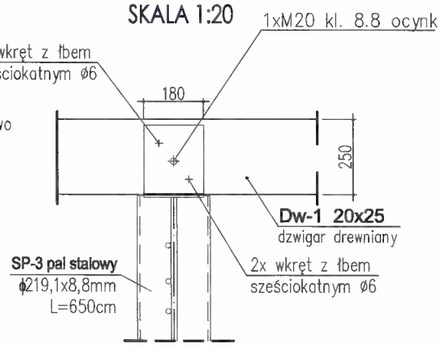

ELEMENT WYSYŁKOWY

- DŹWIGAR DREWNIANY Dw-1 20x25cm

SZT. 3 - na jeden pomost

SKALA 1:25

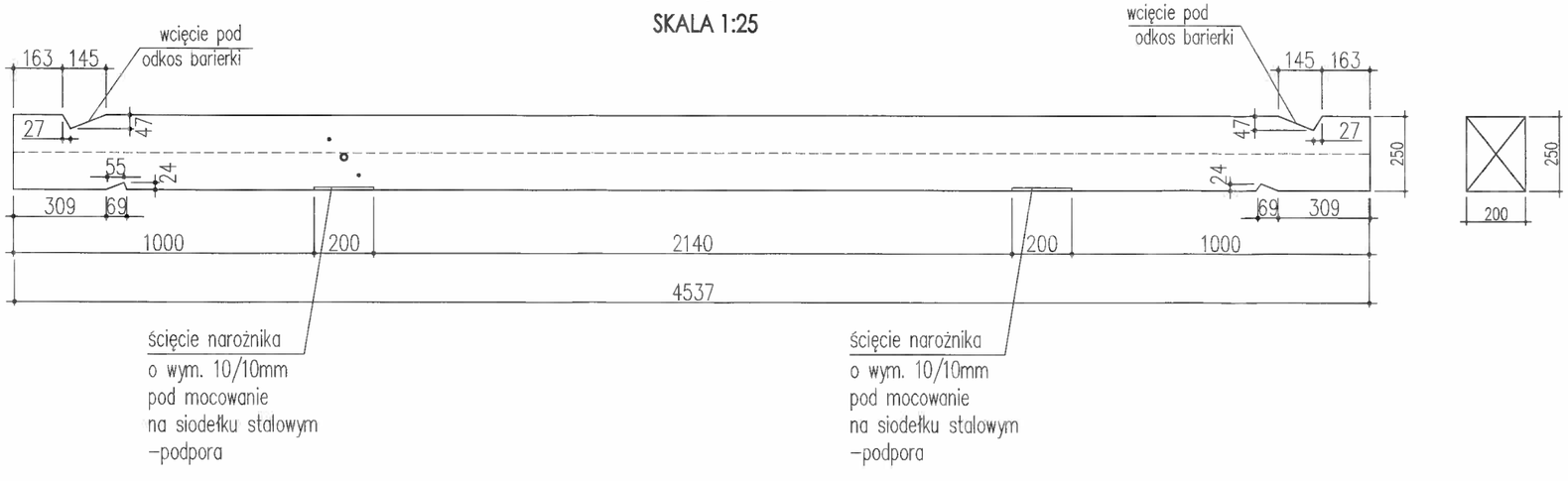

Uwagi:

1. Rysunki rozpatrywać łącznie z opisem technicznym.
2. Zabezpieczenie drewna wg opisu technicznego.
3. Dzwigary drewniane Dd-... zaizolować papą w miejscu oparcia na siodełku stalowym.
3. Opis elementów, np.16x20 odpowiada opisowi szer. x wys. opisywanego elementu
4. Wymiary detali podano w mm, pozostałe elementy w cm

DREWNO KLASY : D30

ELEMENTY STALOWE (śruby +nakrętki +podkładki) OCYNKOWANE

NAZWA INWESTYCJI:	UTWARDZENIE TERENU W CELU WYDZIELENIA ŚCIEŻKI EDUKACYJNEJ, BUDOWA POMOSTÓW REKREACYJNYCH, OBIEKTÓW MAŁEJ ARCHITEKTURY ORAZ WYMIANA OGRODZENIA W RAMACH PROJEKTU: „OCHRONA RÓŻNORODNOŚCI BIOLOGICZNEJ W PACZKOWIE POPRZEZ ZAGOSPODAROWANIE STAWU PRZY ULICY KLONOWEJ".				JEDNOSTKA PROJEKTOWA:	PAVO PROJEKT Sp. z o.o., ul. Fabryczna 16 H, 53-609 Wrocław	TEMAT: POMOST WĘDKARSKI DZWIGAR DREWNIANY
LOKALIZACJA:	DZIAŁKA NR 1173, OBRĘB PACZKÓW, JEDNOSTKA EWIDENCYJNA: PACZKÓW MIASTO	STADIUM: PW	SKALA 1:50	DATA : 04.2018r.	PROJEKTANT KONSTRUKCJI:	MGR INŻ. GRZEGORZ GORCZYŃSKI NR UPR. 6/DOŚ/13	PODPIS: NR RYS.: PW-K-03
INWESTOR:	GMINA PACZKÓW, UL. RYNEK 1, PACZKÓW	BRANŻA: KONSTRUKCJA					

PRZEKRÓJ POPRZECZNY 1-1

SKALA: 1:20

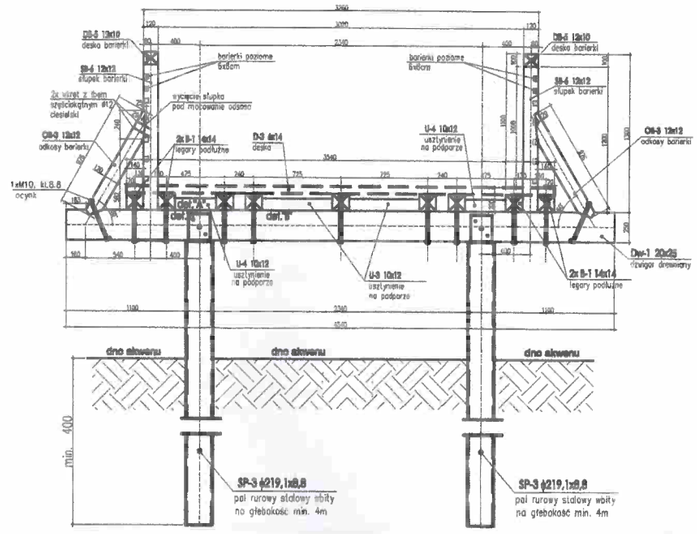

DETAL "B"

POŁĄCZENIE SŁUPA BARIERKI Z LEGARAMI

SKALA 1:20

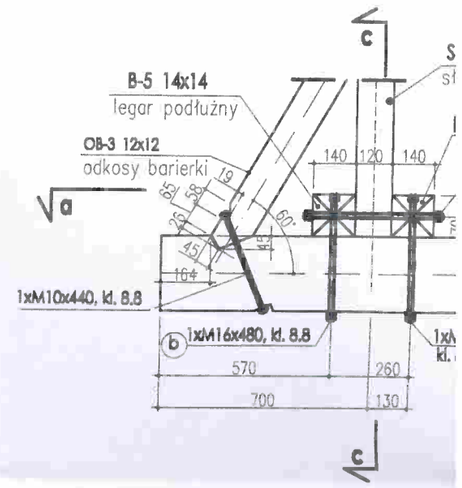

przekrój a-a

SKALA 1:20

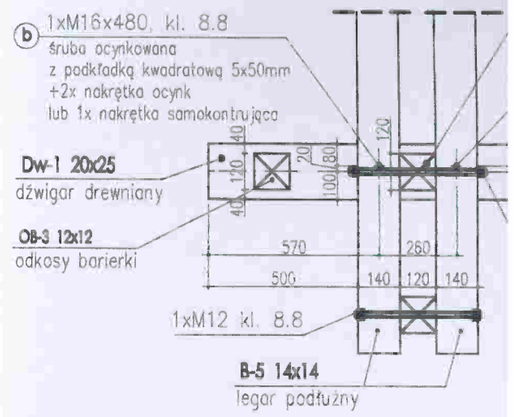

POMOST WĘDKARSKI

RZUT POZIOMY LEGARÓW

SKALA: 1:50

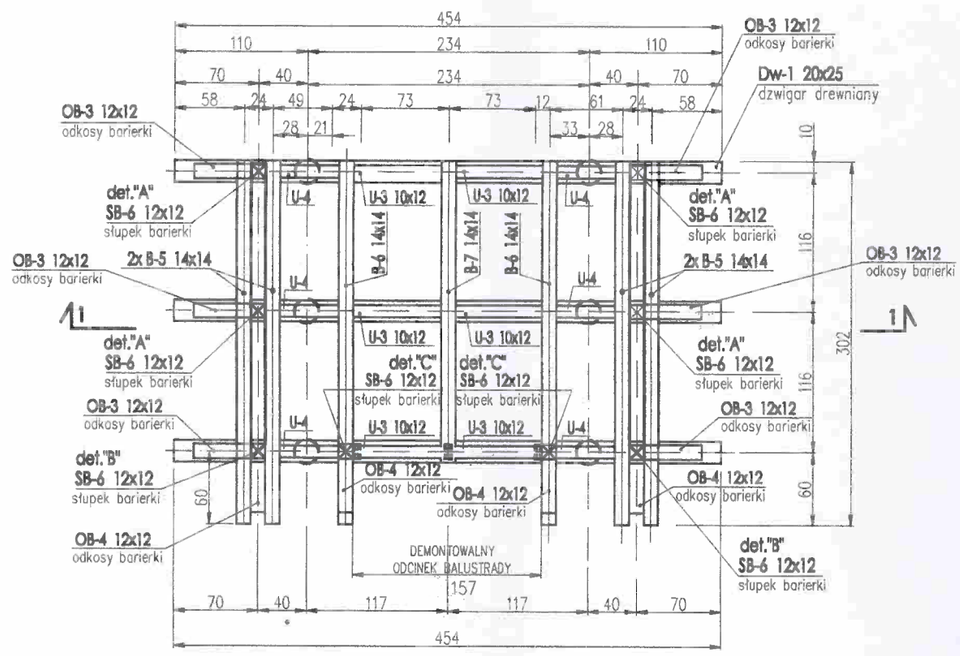

DETAL "C"

POŁĄCZENIE SŁUPA BARIERKI Z LEGAREM

SKALA 1:20

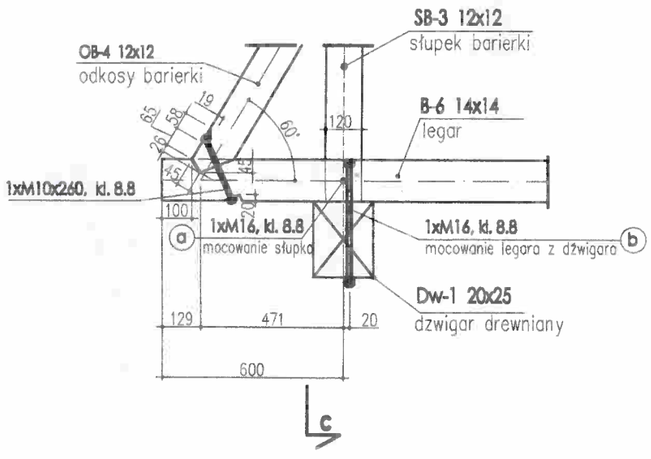

DETAL "D"

POŁĄCZENIE SŁUPA STAŁEGO ZE SŁUPEM DEMONTOWALNYM

SKALA 1:20

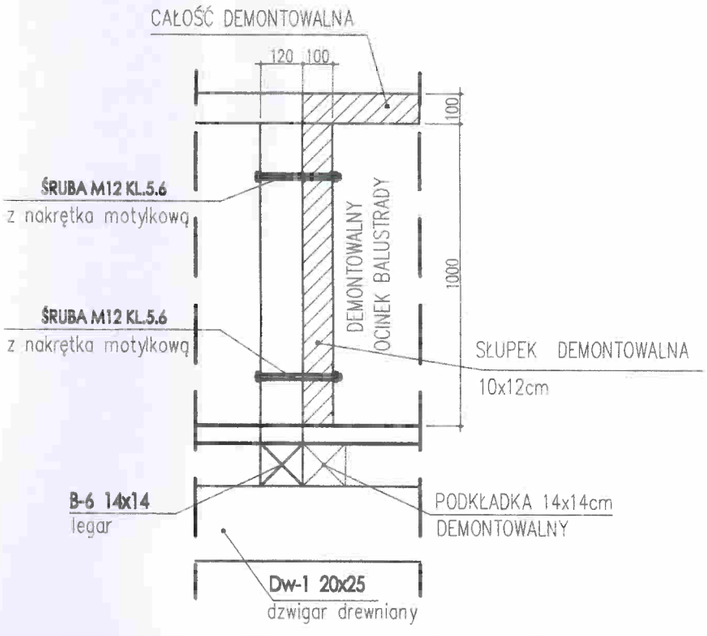

NAZWA INWESTYCJI:	UTWARDZENIE TERENU W CELU WYDZIELENIA ŚCIEŻKI EDUKACYJ WYMIANA OGRODZENIA W RAMACH PROJEKTU: „OCHRONA RÓŻNORODNOŚCI BIOLOGICZNEJ W PACZKO
LOKALIZACJA:	DZIAŁKA NR 1173, OBRĘB PACZKÓW, JEDNOSTKA EWIDENCYJNA: PACZKÓW MIASTO
INWESTOR:	GMINA PACZKÓW, UL. RYNEK 1, PACZKÓW

IEJSCU DŹWIGARA

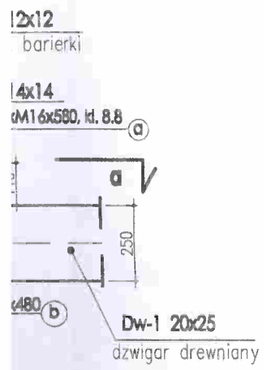

przekrój c-c
SKALA 1:20

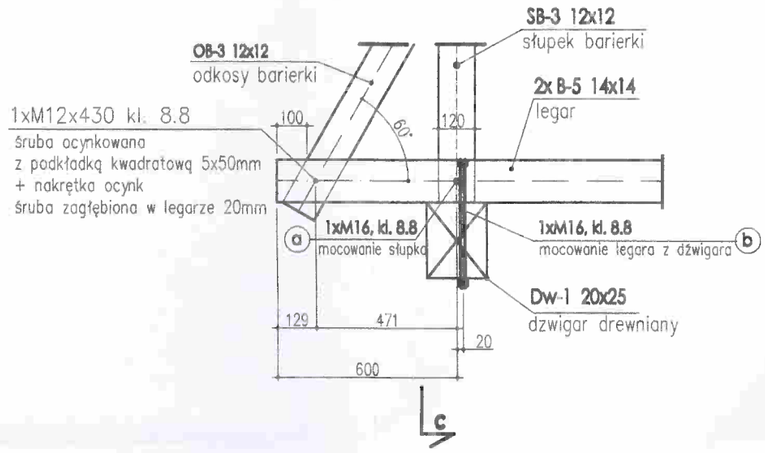

Uwagi:
1. Rysunki rozpatrywać łącznie z opisem technicznym.
2. Zabezpieczenie drewna wg opisu technicznego.
3. Dzwigary drewniane Dd-... zaizolować papą w miejscu oparcia na siodełku stalowym.
3. Opis elementów, np.16x20 odpowiada opisowi szer. x wys. opisywanego elementu
4. Wymiary detali podano w mm, pozostałe elementy w cm
5. Dla śrub M16 stosowac podkładkę 5x50mm, dla M12- podkładka 4x40mm

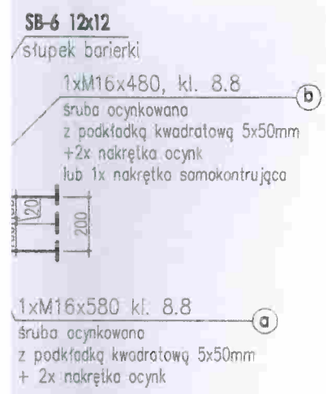

DREWNO KLASY : D30

ELEMENTY STALOWE (śruby +nakrętki +podkładki) OCYNKOWANE

DETAL "A"
POŁĄCZENIE SŁUPA BARIERKI Z LEGARAMI W MIEJSCU DŹWIGARA
SKALA 1:20

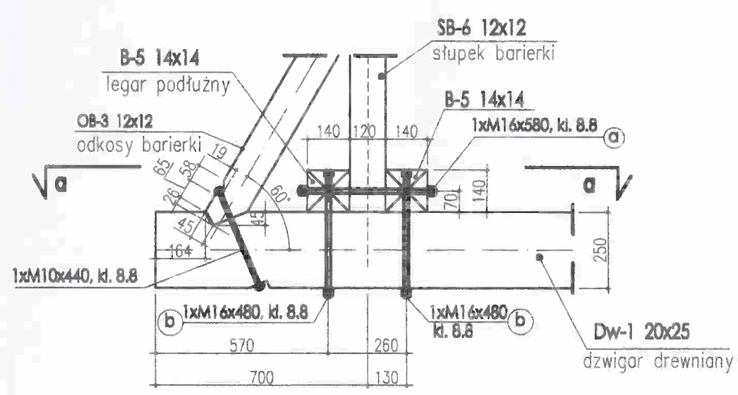

DETAL "E"
POŁĄCZENIE LEGARÓW Z DŹWIGAREM
SKALA 1:20

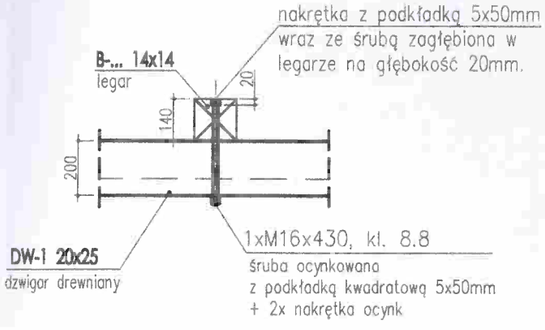

przekrój a-a
SKALA 1:20

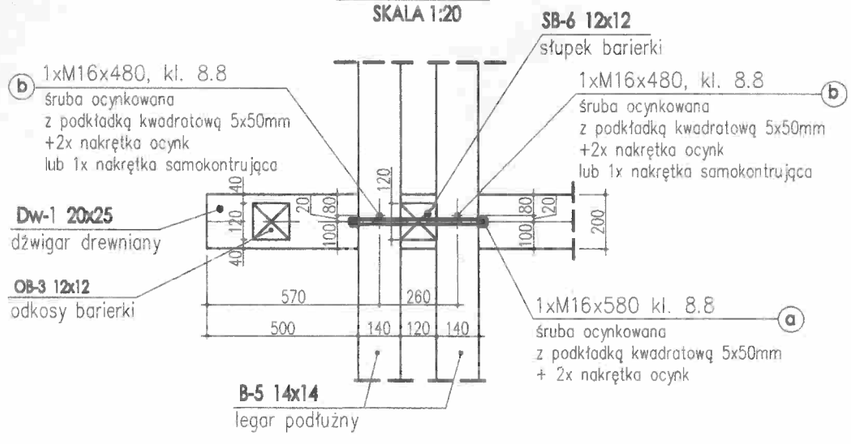

UDOWA POMOSTÓW REKREACYJNYCH, OBIEKTÓW MAŁEJ ARCHITEKTURY ORAZ OPRZEZ ZAGOSPODAROWANIE STAWU PRZY ULICY KLONOWEJ".			JEDNOSTKA PROJEKTOWA:	PAVO PROJEKT Sp. z o.o., ul. Fabryczna 16 H, 53-609 Wrocław	TEMAT: POMOST WĘDKARSKI LEGARY I SŁUPKI POMOSTU
IUM: PW	SKALA 1:50	DATA : 04.2018r.	PROJEKTANT KONSTRUKCJI:	MGR INŻ. GRZEGORZ GORCZYŃSKI NR UPR. 6/DOŚ/13	PODPIS: Gorczyński / NR RYS.: PW-K-04
ŻA: KONSTRUKCJA					

POMOST WĘDKARSKI

RZUT POMOSTU

SKALA: 1:50

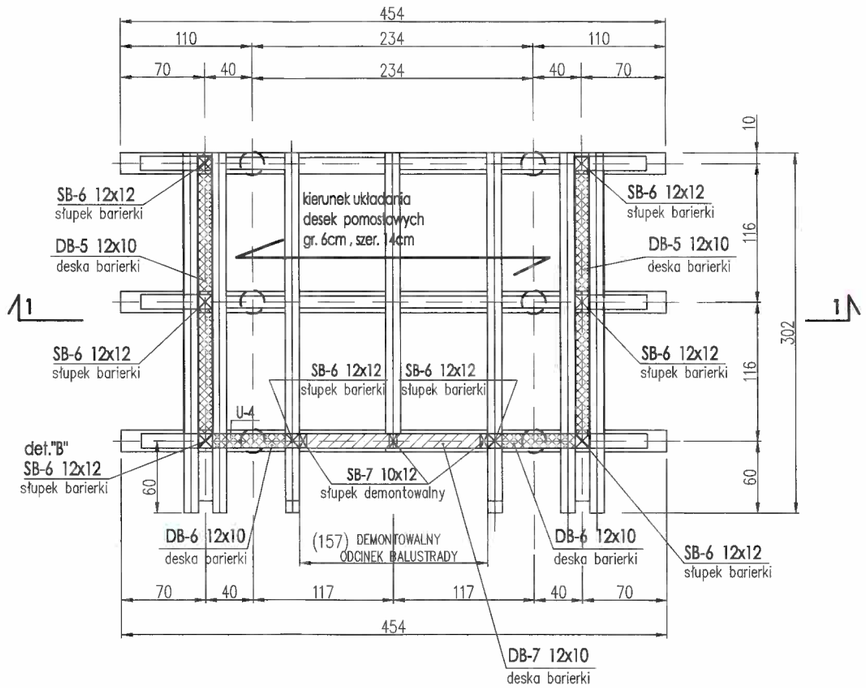

Uwagi:

1. Rysunki rozpatrywać łącznie z opisem technicznym.
2. Wymiary podano w mm .
3. Opis elementów, np.16x20 odpowiada opisowi szer. x wys. opisywanego elementu

DREWNO KLASY : D30

ELEMENTY STALOWE (śruby +nakrętki +podkładki) OCYNKOWANE

NAZWA INWESTYCJI:	UTWARDZENIE TERENU W CELU WYDZIELENIA ŚCIEŻKI EDUKACYJNEJ, BUDOWA POMOSTÓW REKREACYJNYCH, OBIEKTÓW MAŁEJ ARCHITEKTURY ORAZ WYMIANA OGRODZENIA W RAMACH PROJEKTU: „OCHRONA RÓŻNORODNOŚCI BIOLOGICZNEJ W PACZKOWIE POPRZEZ ZAGOSPODAROWANIE STAWU PRZY ULICY KLONOWEJ".				JEDNOSTKA PROJEKTOWA:	PAVO PROJEKT Sp. z o.o., ul. Fabryczna 16 H, 53-609 Wrocław	TEMAT: POMOST WĘDKARSKI RZUT POMOSTU , WIDOK NA BARIERKI	
LOKALIZACJA:	DZIAŁKA NR 1173, OBRĘB PACZKÓW, JEDNOSTKA EWIDENCYJNA: PACZKÓW MIASTO	STADIUM: PW	SKALA 1:50	DATA : 04.2018r.	PROJEKTANT KONSTRUKCJI:	MGR INŻ. GRZEGORZ GORCZYŃSKI NR UPR. 6/DOŚ/13	PODPIS:	NR RYS.: PW-K-05
INWESTOR:	GMINA PACZKÓW, UL. RYNEK 1, PACZKÓW	BRANŻA: KONSTRUKCJA						

POMOST EDUKACYJNY

RZUT PALI

SKALA: 1:50

UWAGA:
1. Pale rurowe stalowe SP-1 , SP-2 wbić na głebokość min. 4m
2. Pal rurowy stalowy SP-3 wystawić min. 0,40m nad lustrem wody - górny poziom wbitego pala ok. 235,02m n. p. m.
3. Poziom pala sprawdzić w terenie , dopasować do projektowanych ścieżek.
4. Pale stalowe wypełnić na całej długości betonem C16/20
5. W głowicey pala zamontować siodełko zaraz po zalaniu pala mieszanką betonową

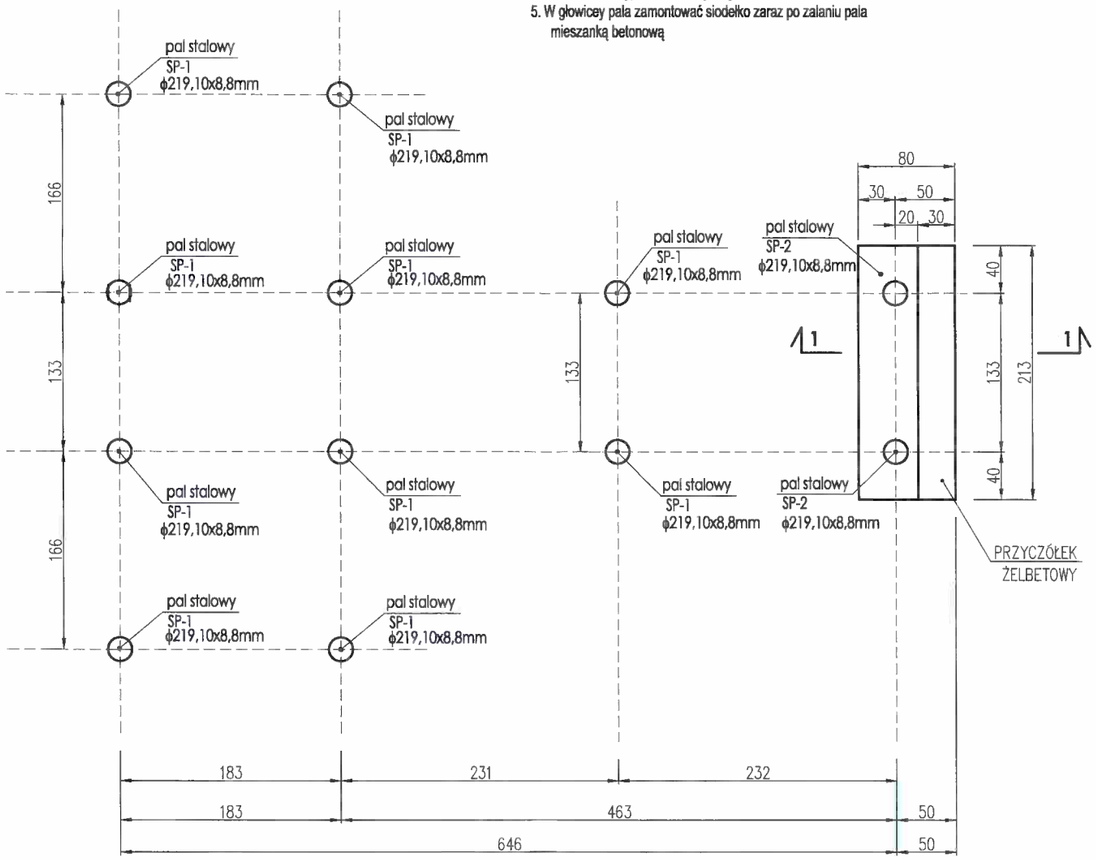

STAL KONSTRUKCYJNA - pal stalowy : S235JR

BETON WYPEŁNIENIA PALA : C16/20

PRZEKRÓJ 1-1

SKALA: 1:50

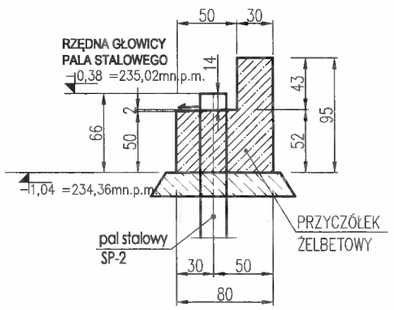

POWŁOKI

1. Agresywność środowiska: C4 wg PN-EN ISO 12944-2.
2. Projektowana trwałość powłok malarkich H=15 lat.
3. Stopień przygotowania powierzchni $Sa2\frac{1}{2}$.

UWAGI OGÓLNE

1. Budowę realizować w oparciu o projekty wszystkich branż.
2. Wszystkie wymiary i rzędne sprawdzić na budowie. Ewentualne rozbieżności i ich konsekwencje wykonawcze wymagają rozwiązania po konsultacji z projektantem.

NAZWA INWESTYCJI: UTWARDZENIE TERENU W CELU WYDZIELENIA ŚCIEŻKI EDUKACYJNEJ, BUDOWA POMOSTÓW REKREACYJNYCH, OBIEKTÓW MAŁEJ ARCHITEKTURY ORAZ WYMIANA OGRODZENIA W RAMACH PROJEKTU: „OCHRONA RÓŻNORODNOŚCI BIOLOGICZNEJ W PACZKOWIE POPRZEZ ZAGOSPODAROWANIE STAWU PRZY ULICY KLONOWEJ".					JEDNOSTKA PROJEKTOWA:	PAVO PROJEKT Sp. z o.o., ul. Fabryczna 16 H, 53-609 Wrocław	TEMAT: POMOST EDUKACYJNY RZUT PALI I PRZYCZÓŁKA ŻELBETOWEGO	
LOKALIZACJA:	DZIAŁKA NR 1173, OBRĘB PACZKÓW, JEDNOSTKA EWIDENCYJNA: PACZKÓW MIASTO	STADIUM: PW	SKALA 1:50	DATA : 04.2018r.	PROJEKTANT KONSTRUKCJI:	MGR INŻ. GRZEGORZ GORCZYŃSKI NR UPR. 6/DOŚ/13	PODPIS:	NR RYS.: PE-K-01
INWESTOR:	GMINA PACZKÓW, UL. RYNEK 1, PACZKÓW	BRANŻA: KONSTRUKCJA						

zbrojenie przyczółka

SZT. 1

skala 1:25

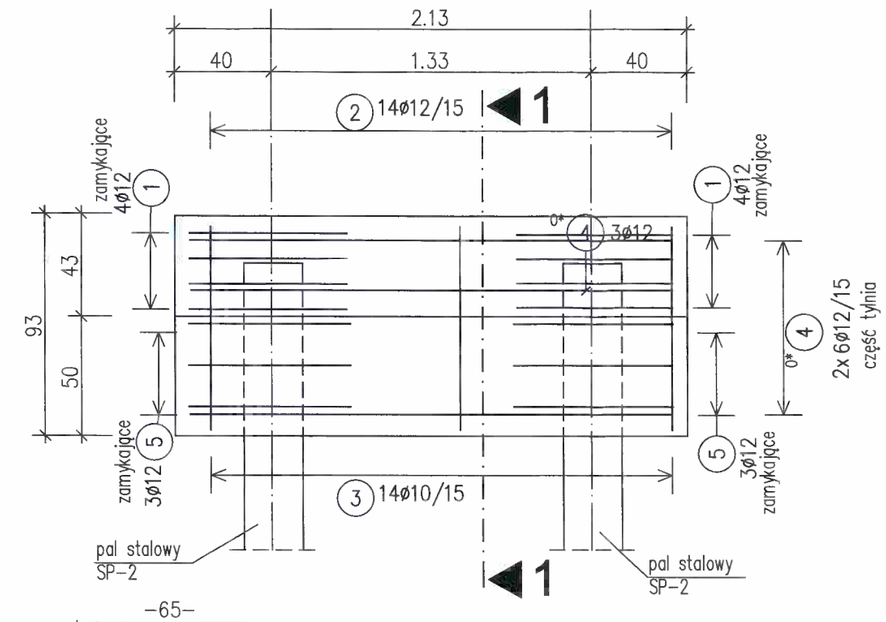

1-1

skala 1:25

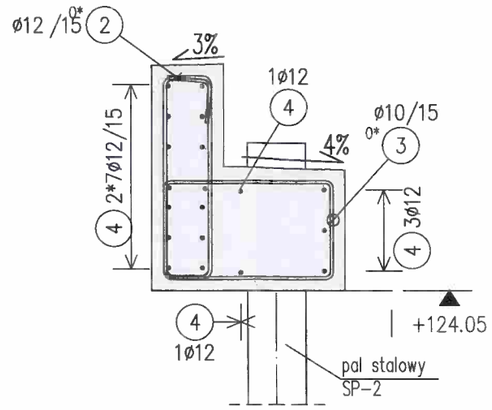

2 14ø12,L=246cm

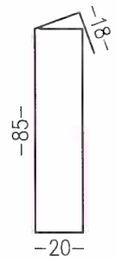

5 6ø12,L=207cm

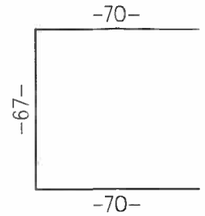

3 14ø10,L=254cm

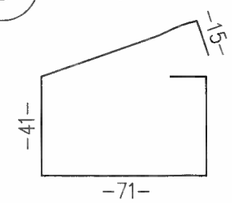

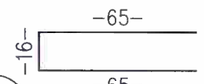

1 8ø12,L=146cm

4 20ø12,L=200cm

A

ZESTAWIENIE STALI – AIIIN

Poz.	Nr.	ø	Dlugosc	Cala dl.	Waga(kg)
1	8	12	1.46	11.68	10.372
2	14	12	2.46	34.44	30.583
3	14	10	2.54	35.56	21.941
4	20	12	2.00	40.00	35.520
5	6	12	2.07	12.42	11.029

Calosciowe zestawienie

d(mm)	cala dl	kg/m	waga(kg)
10	35.56	0.617	21.941
12	98.54	0.888	87.504
Razem waga (kg)			109.445

NAZWA INWESTYCJI:	UTWARDZENIE TERENU W CELU WYDZIELENIA ŚCIEŻKI EDUKACYJNEJ, BUDOWA POMOSTÓW REKREACYJNYCH, OBIEKTÓW MAŁEJ ARCHITEKTURY ORAZ WYMIANA OGRODZENIA W RAMACH PROJEKTU: „OCHRONA RÓŻNORODNOŚCI BIOLOGICZNEJ W PACZKOWIE POPRZEZ ZAGOSPODAROWANIE STAWU PRZY ULICY KLONOWEJ".			JEDNOSTKA PROJEKTOWA:	PAVO PROJEKT Sp. z o.o., ul. Fabryczna 16 H, 53-609 Wrocław	TEMAT: **POMOST EDUKACYJNY ZBROJENIE PRZYCZÓŁKA ŻELBETOWEGO**
LOKALIZACJA:	DZIAŁKA NR 1173, OBRĘB PACZKÓW, JEDNOSTKA EWIDENCYJNA: PACZKÓW MIASTO	STADIUM: PW	SKALA 1:50	DATA: 04.2018r.	PROJEKTANT KONSTRUKCJI: MGR INŻ. GRZEGORZ GORCZYŃSKI NR UPR. 6/DOŚ/13	PODPIS: NR RYS.: PE-K-02
INWESTOR:	GMINA PACZKÓW, UL. RYNEK 1, PACZKÓW	BRANŻA: KONSTRUKCJA				

DETAL SIODEŁKA
MOCOWANEGO W POZIOMIE GŁOWICY PALA

SKALA 1:10

SZT. 22 - dla jednego pomostu

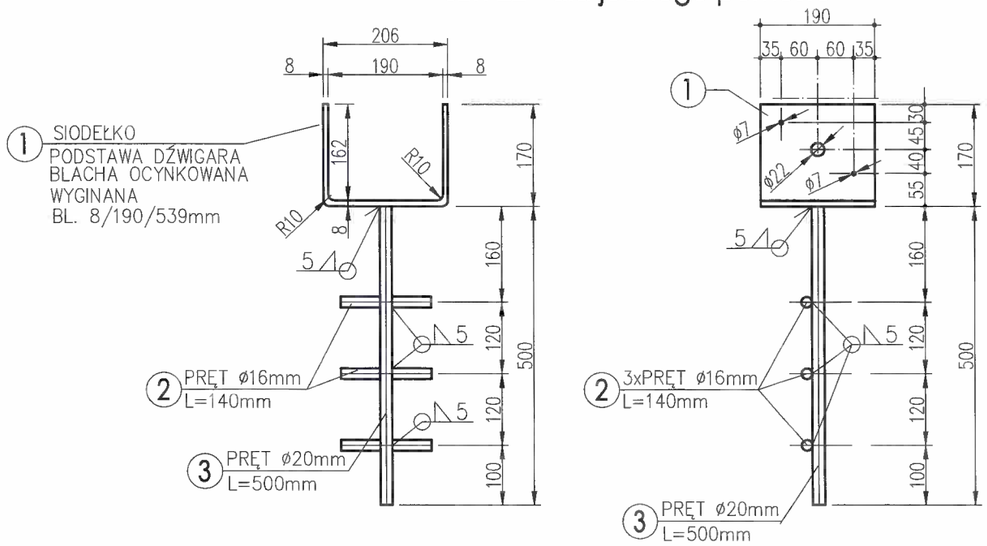

			Nazwa: **POMOST EDUKACYJNY SIODEŁKO**					
Poz.	Sztuk	Oznaczenie	Długość (Gr. BL) mm	Materiał	Ciężar 1 metr kg/m	Ciężar sztuki kg	Ciężar całości kg	Uwagi
1	12	BL 190 x 539	8	S235JR		6,43	77,18	
2	36	PRĘT śr. 16mm	150	S235JR	1,58	0,24	8,53	
3	12	PRĘT śr. 20mm	500	S235JR	2,47	1,24	14,82	
	CIĘŻAR CAŁKOWITY DLA		**22,00 szt.**			**kg**	**101**	kg

ZESTAWIENIE DLA 1 POMOSTU	**101**	**kg**
ILOŚĆ POMOSTÓW x szt.	3	
CAŁKOWITE ZESTAWIENIE STALI	**301,585**	**kg**

Uwagi:
1. Rysunki rozpatrywać łącznie z opisem technicznym.
2. Wymiary podano w mm .
3. Opis elementów, np.16x20 odpowiada opisowi szer. x wys. opisywanego elementu

STAL KONSTRUKCYJNA OCYNKOWANA: S235JR

DETAL MOCOWANIA
SIODELKA W POZIOMIE GŁOWICY PALA

SKALA 1:10

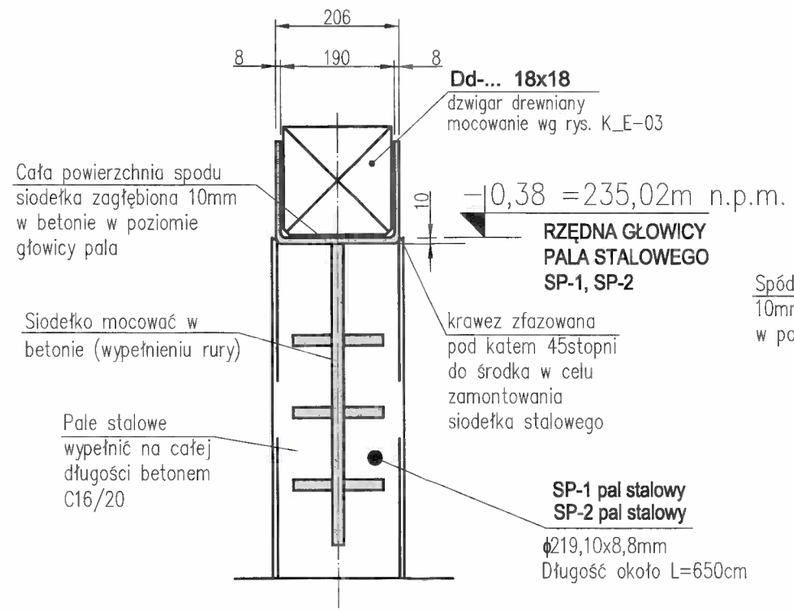

WIDOK "A"

SKALA 1:10

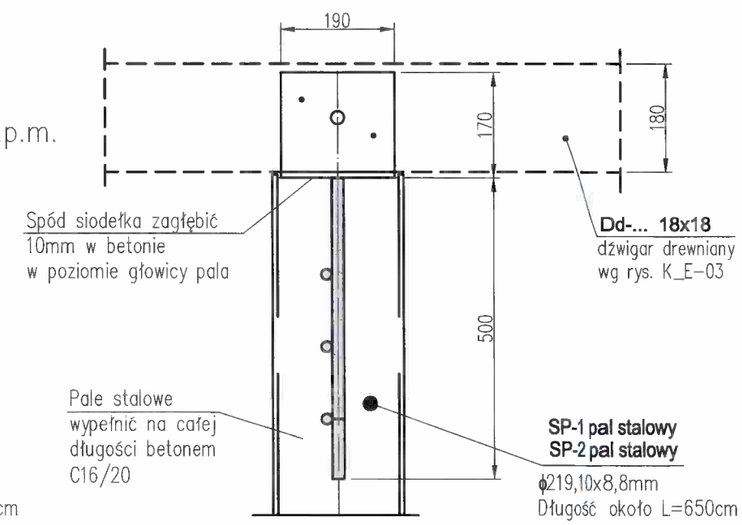

NAZWA INWESTYCJI:	UTWARDZENIE TERENU W CELU WYDZIELENIA ŚCIEŻKI EDUKACYJNEJ, BUDOWA POMOSTÓW REKREACYJNYCH, OBIEKTÓW MAŁEJ ARCHITEKTURY ORAZ WYMIANA OGRODZENIA W RAMACH PROJEKTU: „OCHRONA RÓŻNORODNOŚCI BIOLOGICZNEJ W PACZKOWIE POPRZEZ ZAGOSPODAROWANIE STAWU PRZY ULICY KLONOWEJ".				JEDNOSTKA PROJEKTOWA:	PAVO PROJEKT Sp. z o.o., ul. Fabryczna 16 H, 53-609 Wrocław	TEMAT: **POMOST EDUKACYJNY DETALE SIODEŁKA**
LOKALIZACJA:	DZIAŁKA NR 1173, OBRĘB PACZKÓW, JEDNOSTKA EWIDENCYJNA: PACZKÓW MIASTO	STADIUM: PW	SKALA 1:50	DATA : 04.2018r.	PROJEKTANT KONSTRUKCJI:	MGR INŻ. GRZEGORZ GORCZYŃSKI NR UPR. 6/DOŚ/13	PODPIS:
INWESTOR:	GMINA PACZKÓW, UL. RYNEK 1, PACZKÓW	BRANŻA: KONSTRUKCJA					NR RYS.: PE-K-03

POMOST EDUKACYJNY

RZUT POZIOMY DZWIGARÓW

SKALA: 1:50

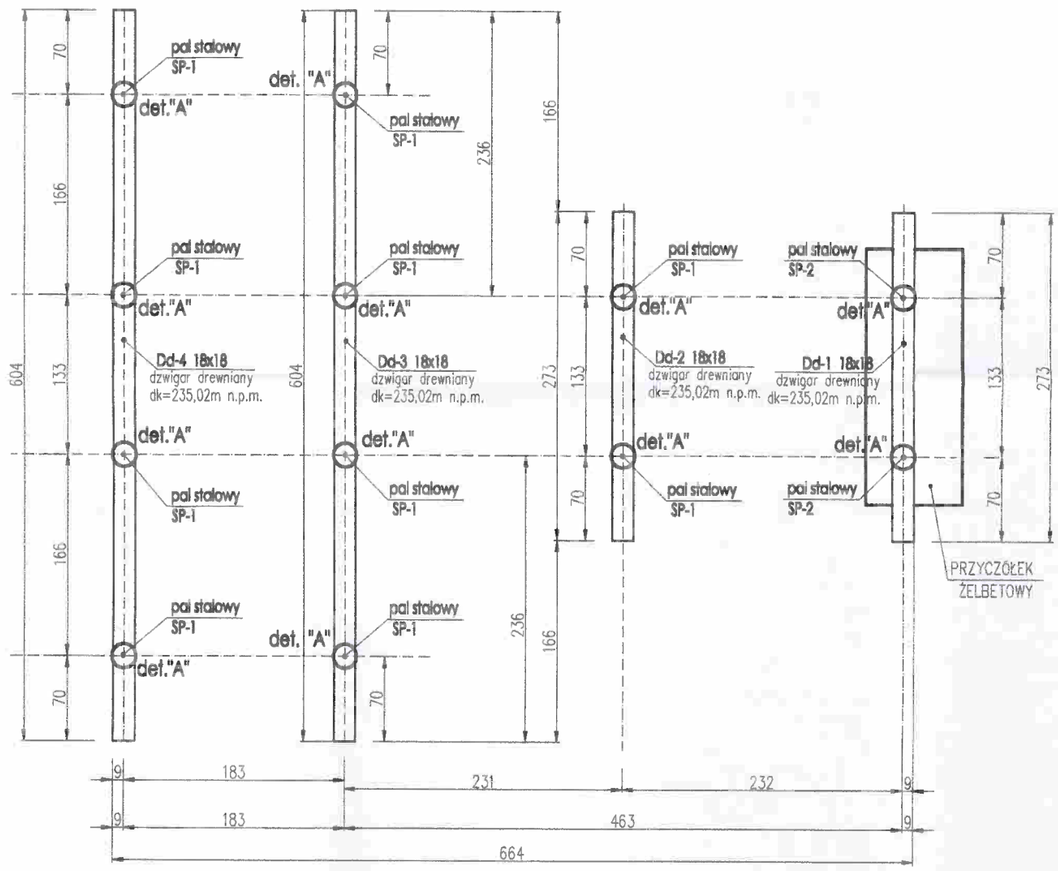

PRZEKRÓJ PODŁUŻNY DZIGARÓW

SKALA: 1:50

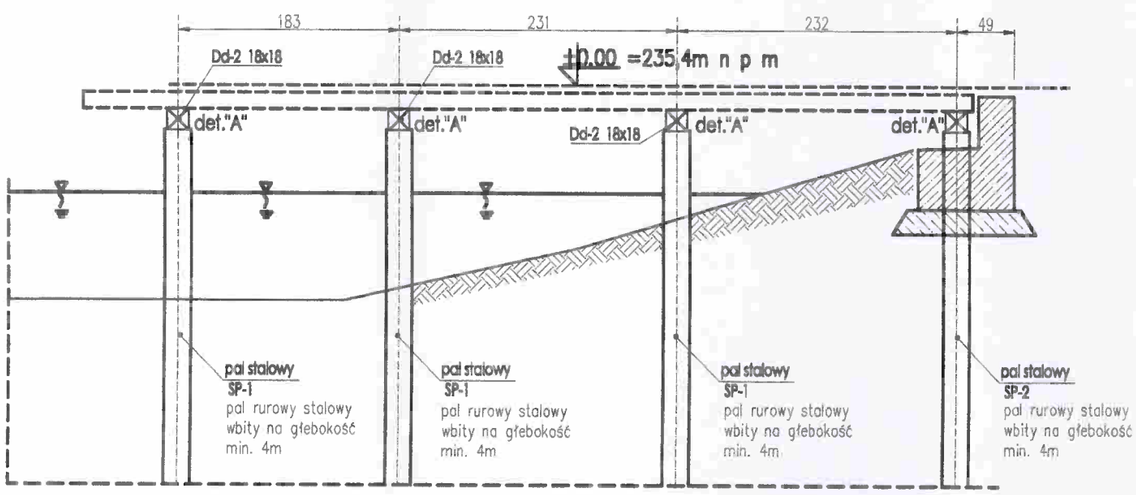

wcięcie pod
odkos barierki

NAZWA INWESTYCJI:	UTWARDZENIE TERENU W CELU WYDZIELENIA ŚCIEŻKI EDUKACYJ WYMIANA OGRODZENIA W RAMACH PROJEKTU: „OCHRONA RÓŻNORODNOŚCI BIOLOGICZNEJ W PACZKO	
LOKALIZACJA:	DZIAŁKA NR 1173, OBRĘB PACZKÓW, JEDNOSTKA EWIDENCYJNA: PACZKÓW MIASTO	S
INWESTOR:	GMINA PACZKÓW, UL. RYNEK 1, PACZKÓW	B

ELEMENT WYSYŁKOWY
- DŹWIGAR DREWNIANY Dd-1; Dd-2 18x18cm
SZT. 2 - na jeden pomost
SKALA 1:25

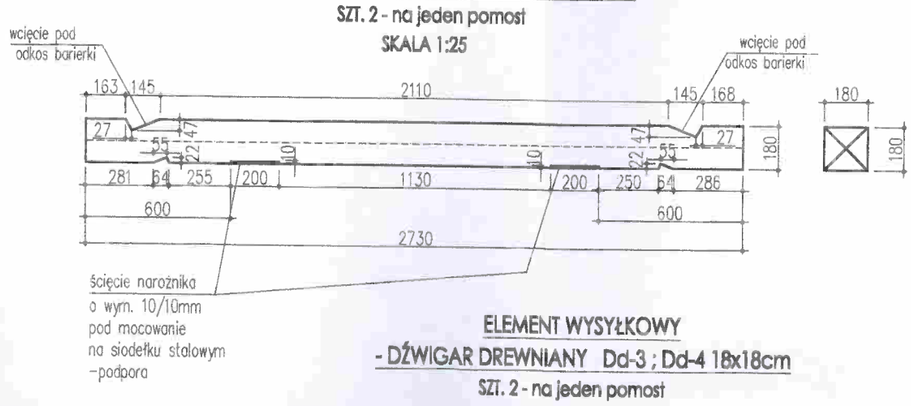

ELEMENT WYSYŁKOWY
- DŹWIGAR DREWNIANY Dd-3 ; Dd-4 18x18cm
SZT. 2 - na jeden pomost
SKALA 1:25

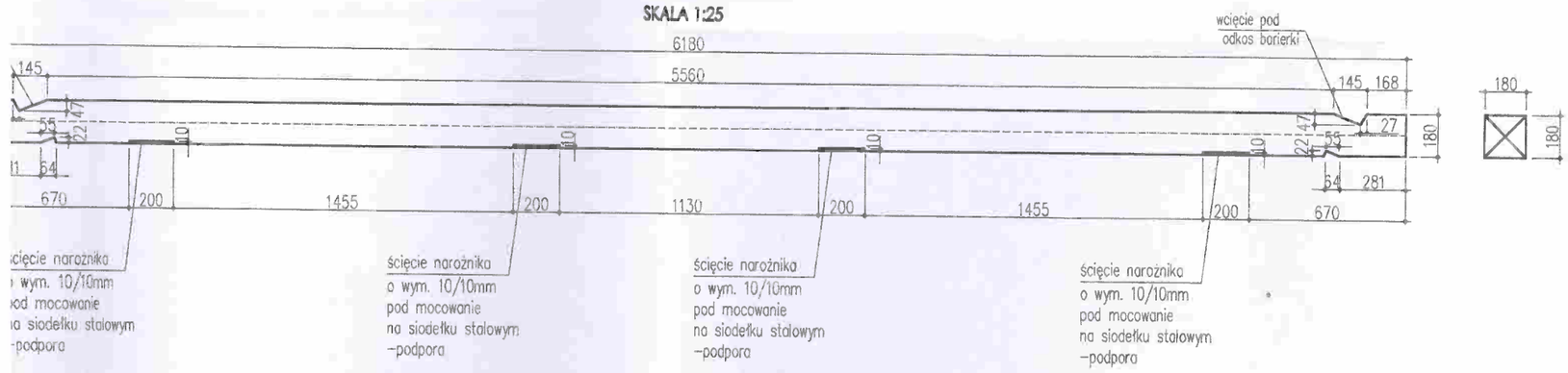

DETAL "A"
MOCOWANIA DZWIGARA
W SIODEŁKU W POZIOMIE GŁOWICY PALA
SKALA 1:20

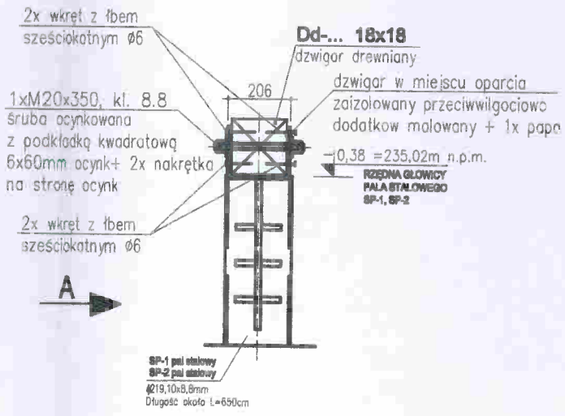

WIDOK "A"
SKALA 1:20

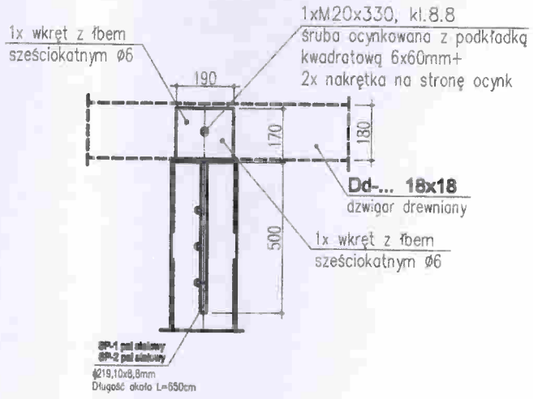

wagi:

Rysunki rozpatrywać łącznie z opisem technicznym.
Zabezpieczenie drewna wg opisu technicznego.
Dzwigary drewniane Dd-... zaizolować papą w miejscu oparcia na siodełku stalowym.
Opis elementów, np.16x20 odpowiada opisowi szer. x wys. opisywanego elementu
Wymiary detali podano w mm, pozostałe elementy w cm

DREWNO KLASY : D30
ELEMENTY STALOWE (śruby +nakrętki +podkładki) OCYNKOWANE

BUDOWA POMOSTÓW REKREACYJNYCH, OBIEKTÓW MAŁEJ ARCHITEKTURY ORAZ POPRZEZ ZAGOSPODAROWANIE STAWU PRZY ULICY KLONOWEJ".			JEDNOSTKA PROJEKTOWA:	PAVO PROJEKT Sp. z o.o., ul. Fabryczna 16 H, 53-609 Wrocław	TEMAT: POMOST EDUKACYJNY DZWIGAR DREWNIANY
DIUM: PW	SKALA 1:50	DATA : 04.2018r.	PROJEKTANT KONSTRUKCJI:	MGR INŻ. GRZEGORZ GORCZYŃSKI NR UPR. 6/DOŚ/13	PODPIS: NR RYS.: PE-K-04
NŻA: KONSTRUKCJA					

POMOST EDUKACYJNY

RZUT POZIOMY LEGARÓW

SKALA: 1:50

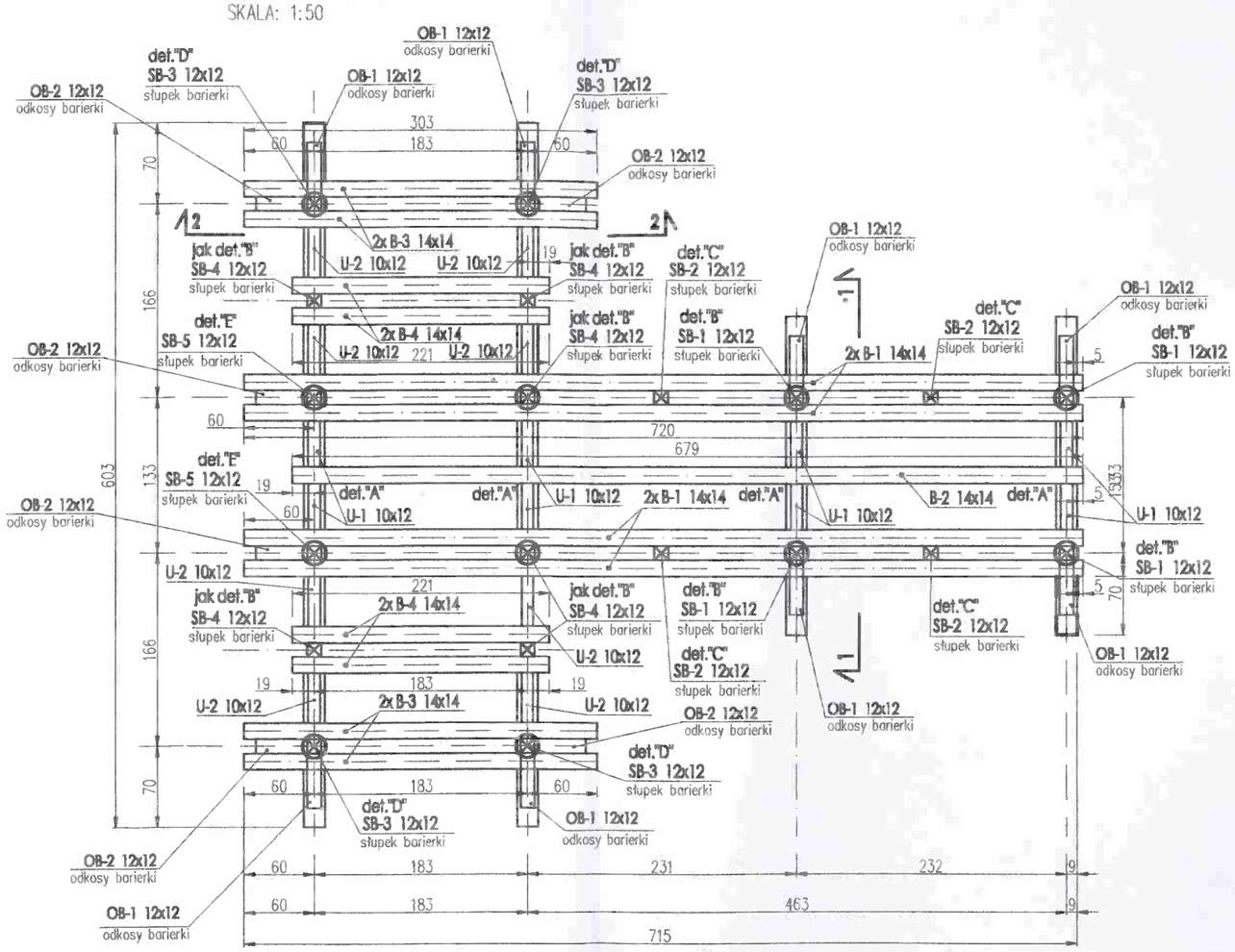

PRZEKRÓJ POPRZECZNY 1-1

SKALA: 1:20

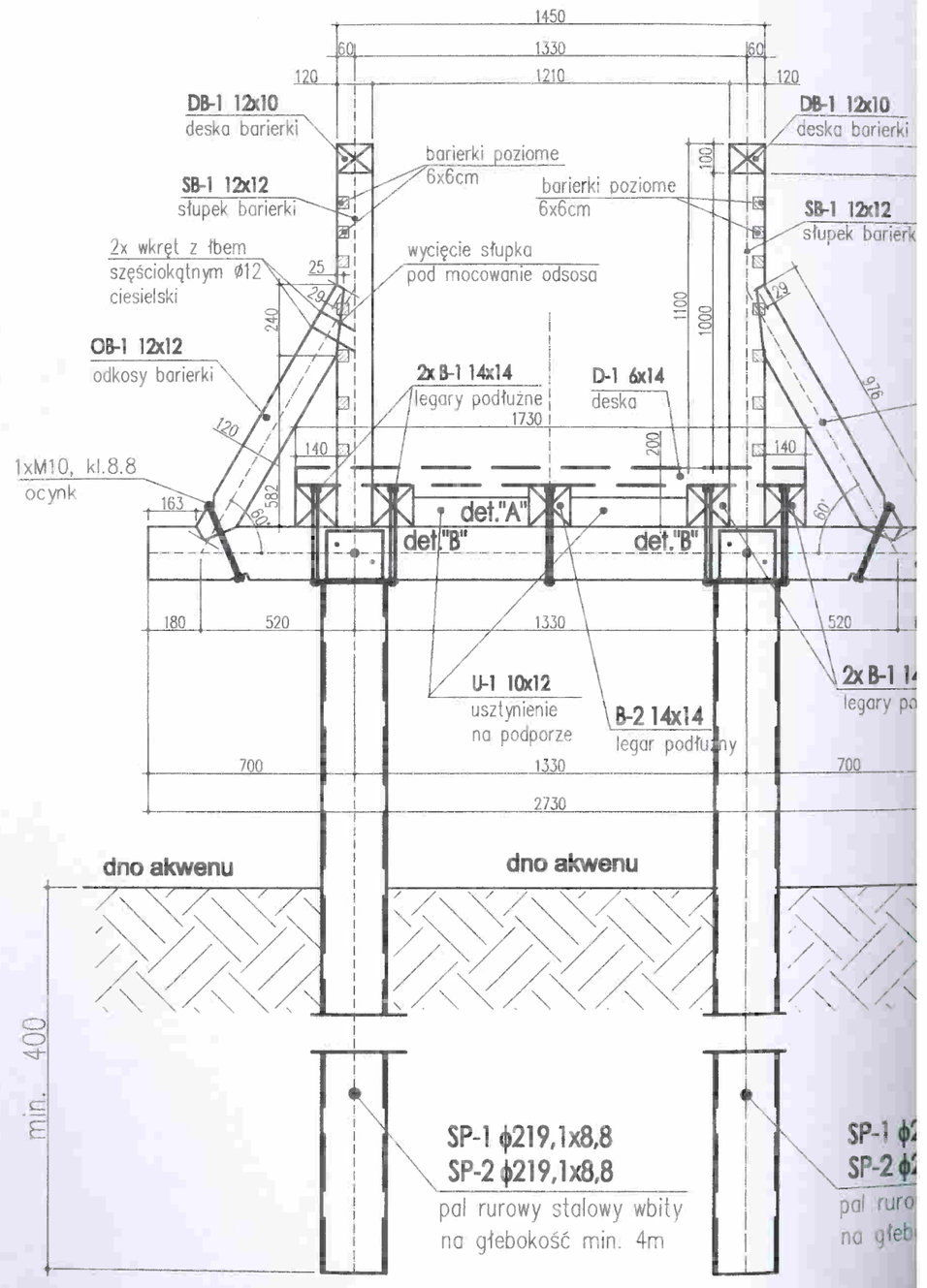

PRZEKRÓJ POPRZECZNY 2-2

SKALA: 1:20

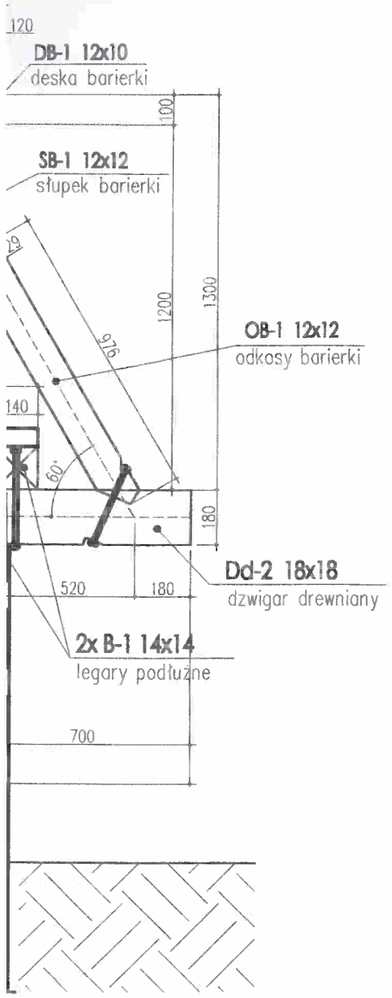

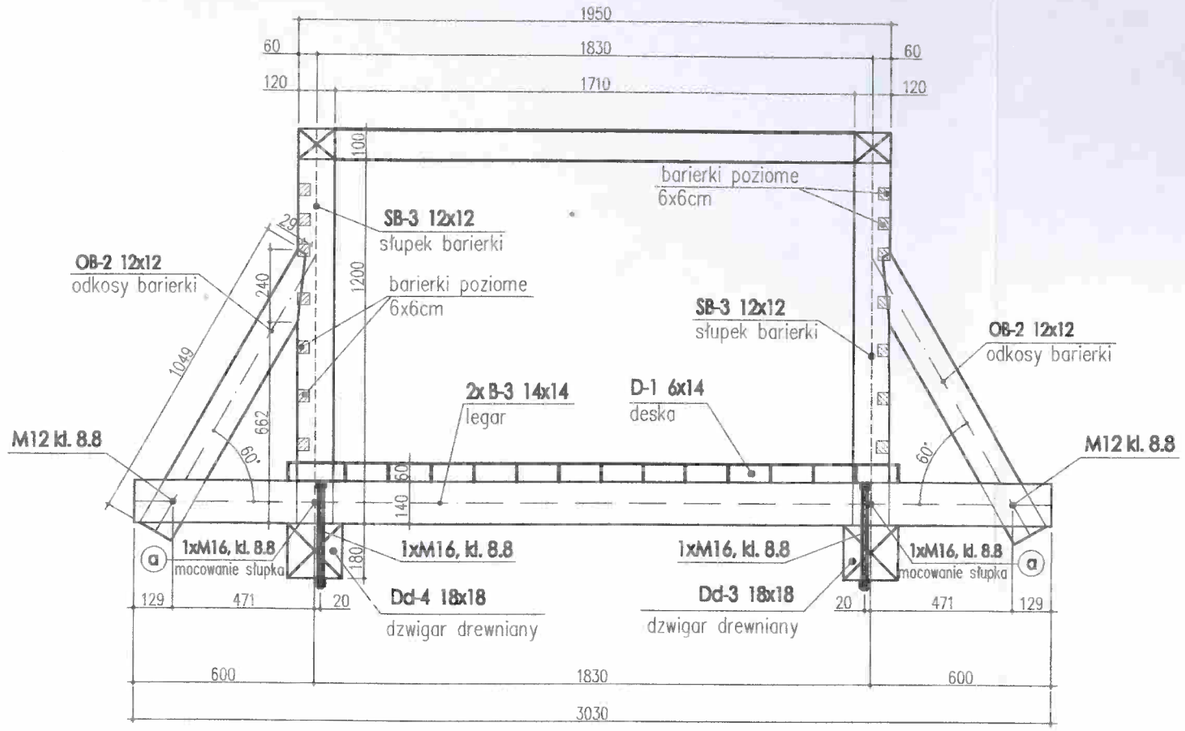

SP-1 ϕ219,1x8,8
SP-2 ϕ219,1x8,8
pal rurowy stalowy wbity
na głębokość min. 4m

Uwagi:

1. Rysunki rozpatrywać łącznie z opisem technicznym.
2. Zabezpieczenie drewna wg opisu technicznego.
3. Dzwigary drewniane Dd-... zaizolować papą w miejscu oparcia na siodełku stalowym.
3. Opis elementów, np.16x20 odpowiada opisowi szer. x wys. opisywanego elementu
4. Wymiary detali podano w mm, pozostałe elementy w cm
5. Dla śrub M16 stosować podkładkę 5x50mm, dla M12- podkładka 4x40mm

DETAL "A"
POŁĄCZENIE LEGARÓW Z DŹWIGAREM
SKALA 1:20

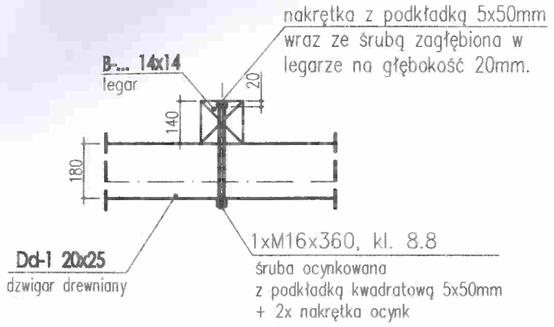

DETAL "C"
POŁĄCZENIE SŁUPA BARIERKI Z LEGARAMI
SKALA 1:20

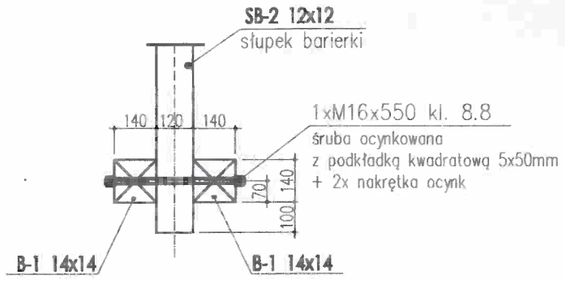

DETAL "B"
POŁĄCZENIE SŁUPA BARIERKI Z LEGARAMI W MIEJSCU DŹWIGARA
SKALA 1:20

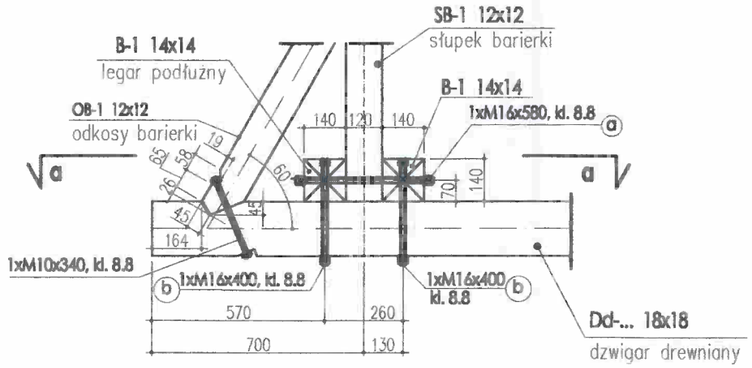

przekrój a-a
SKALA 1:20

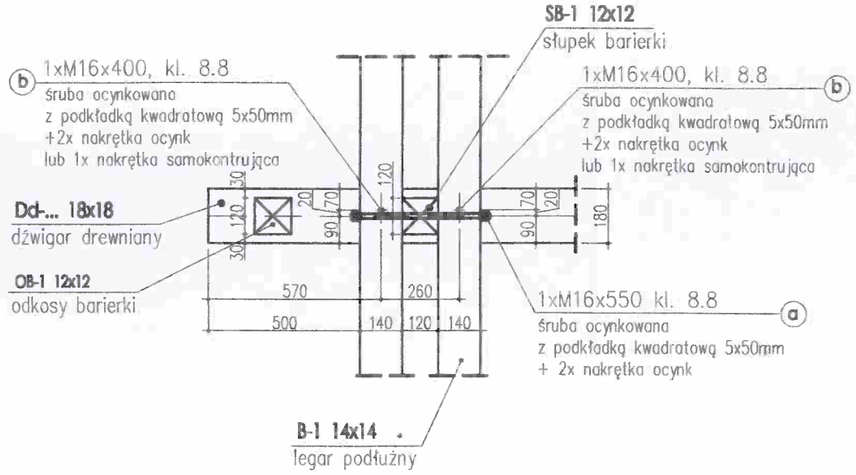

POŁĄCZENIE SŁUPA BARIERK

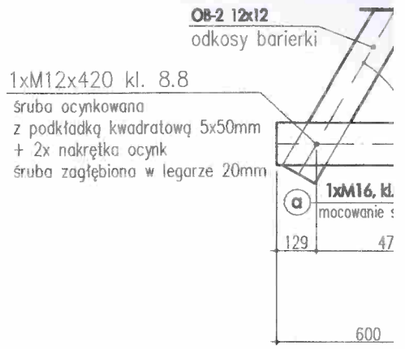

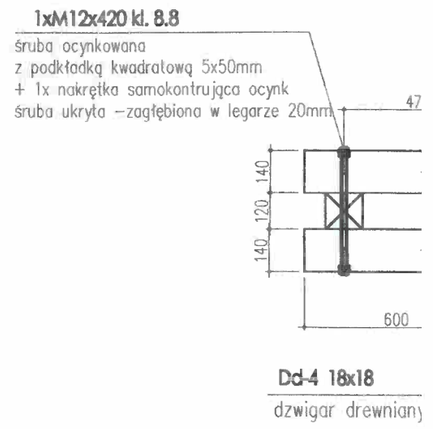

DREWNO KLASY : D30

ELEMENTY STALOWE (śruby +nakrętki +podkładki) OCYNKOWANE

ETAL "E"
LEGARAMI W MIEJSCU DŹWIGARA
SKALA 1:20

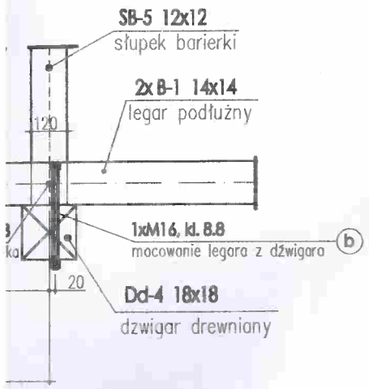

DETAL "D"
POŁĄCZENIE SŁUPA BARIERKI Z LEGARAMI W MIEJSCU DŹWIGARA
SKALA 1:20

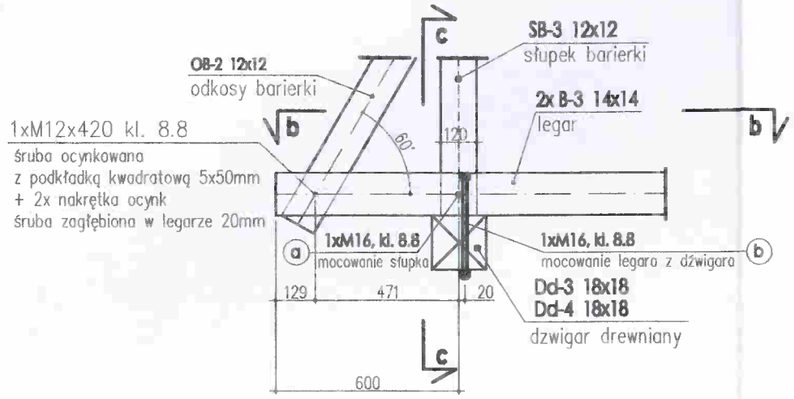

przekrój c-c
SKALA 1:20

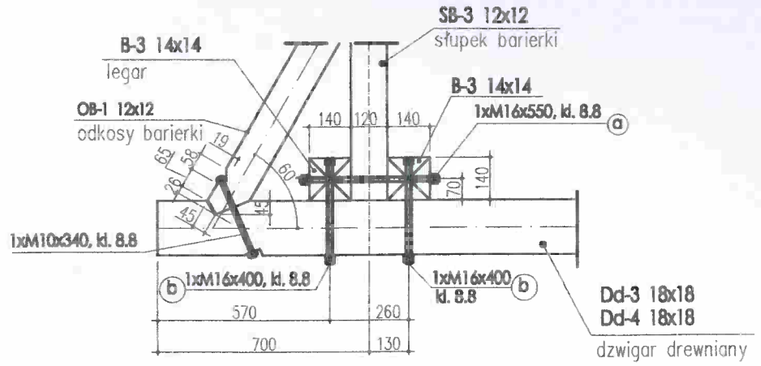

przekrój b-b
SKALA 1:20

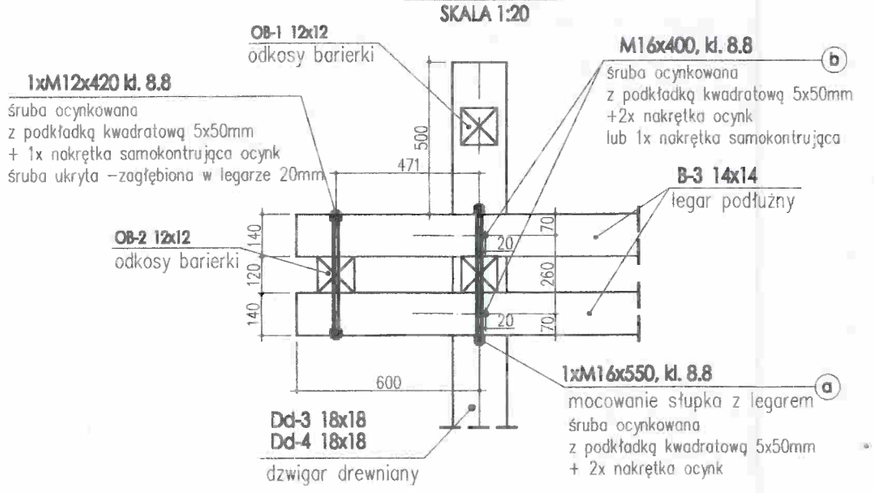

zekrój d-d
SKALA 1:20

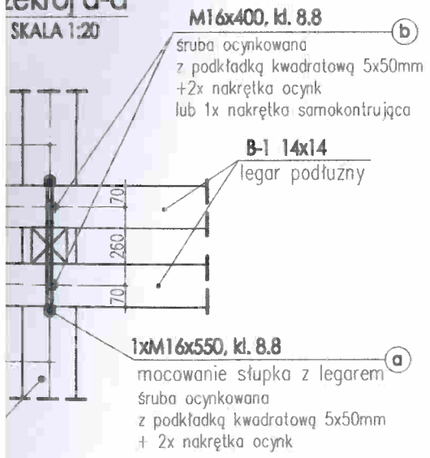

NAZWA INWESTYCJI: UTWARDZENIE TERENU W CELU WYDZIELENIA ŚCIEŻKI EDUKACYJNEJ, BUDOWA POMOSTÓW REKREACYJNYCH, OBIEKTÓW MAŁEJ ARCHITEKTURY ORAZ WYMIANA OGRODZENIA W RAMACH PROJEKTU: „OCHRONA RÓŻNORODNOŚCI BIOLOGICZNEJ W PACZKOWIE POPRZEZ ZAGOSPODAROWANIE STAWU PRZY ULICY KLONOWEJ".				JEDNOSTKA PROJEKTOWA:	PAVO PROJEKT Sp. z o.o., ul. Fabryczna 16 H, 53-609 Wrocław	TEMAT: POMOST EDUKACYJNY LEGARY I SŁUPKI POMOSTU
LOKALIZACJA:	DZIAŁKA NR 1173, OBRĘB PACZKÓW, JEDNOSTKA EWIDENCYJNA: PACZKÓW MIASTO	STADIUM: PW	SKALA: 1:50 / DATA: 04.2018r.	PROJEKTANT KONSTRUKCJI:	MGR INŻ. GRZEGORZ GORCZYŃSKI NR UPR. 6/DOŚ/13	PODPIS: NR RYS.: PE-K-05
INWESTOR:	GMINA PACZKÓW, UL. RYNEK 1, PACZKÓW	BRANŻA: KONSTRUKCJA				

POMOST EDUKACYJNY

RZUT POMOSTU

SKALA: 1:50

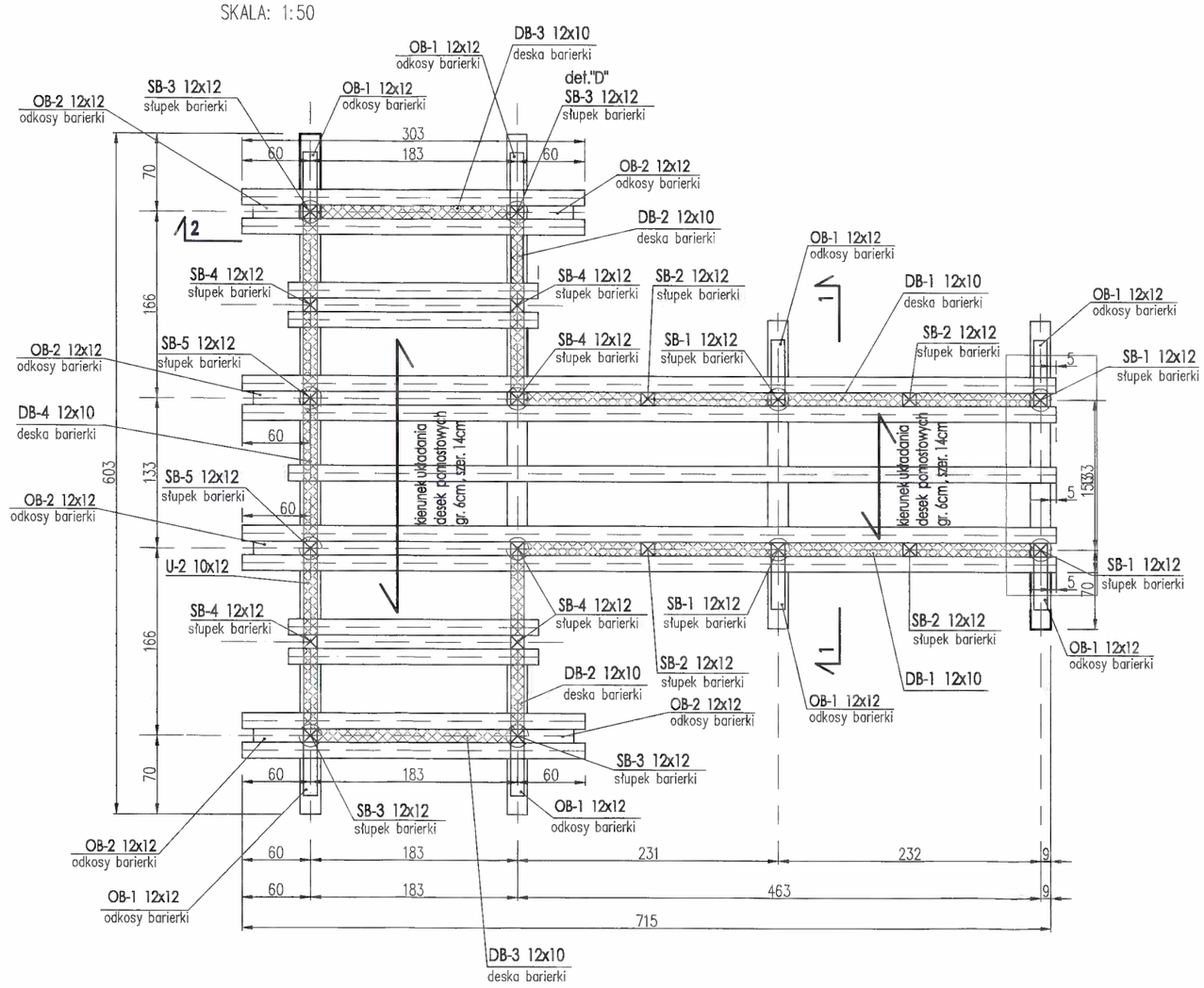

Uwagi:

1. Rysunki rozpatrywać łącznie z opisem technicznym.
2. Wymiary podano w mm .
3. Opis elementów, np.16x20 odpowiada opisowi szer. x wys. opisywanego elementu

DREWNO KLASY : D30

ELEMENTY STALOWE (śruby +nakrętki +podkładki) OCYNKOWANE

NAZWA INWESTYCJI:	UTWARDZENIE TERENU W CELU WYDZIELENIA ŚCIEŻKI EDUKACYJNEJ, BUDOWA POMOSTÓW REKREACYJNYCH, OBIEKTÓW MAŁEJ ARCHITEKTURY ORAZ WYMIANA OGRODZENIA W RAMACH PROJEKTU: „OCHRONA RÓŻNORODNOŚCI BIOLOGICZNEJ W PACZKOWIE POPRZEZ ZAGOSPODAROWANIE STAWU PRZY ULICY KLONOWEJ".				JEDNOSTKA PROJEKTOWA:	PAVO PROJEKT Sp. z o.o., ul. Fabryczna 16 H, 53-609 Wrocław	TEMAT: POMOST EDUKACYJNY RZUT POMOSTU , WIDOK NA BARIERKI
LOKALIZACJA:	DZIAŁKA NR 1173, OBRĘB PACZKÓW, JEDNOSTKA EWIDENCYJNA: PACZKÓW MIASTO	STADIUM: PW	SKALA 1:50	DATA : 04.2018r.	PROJEKTANT KONSTRUKCJI:	MGR INŻ. GRZEGORZ GORCZYŃSKI NR UPR. 6/DOŚ/13	PODPIS:
INWESTOR:	GMINA PACZKÓW, UL. RYNEK 1, PACZKÓW	BRANŻA: KONSTRUKCJA					NR RYS.: PE-K-06